KATALOG CZĘŚCI ZAMIENNYCH
PRZYCZEPA SAMOZBIERAJĄCA
ROTO

„Katalog części zamiennych" jest obok „Instrukcji obsługi" podstawowym dokumentem techniczno-ruchowym, przeznaczonym dla użytkowników przyczepy.
Katalog obejmuje:

- rysunki zespołów i mechanizmów przyczepy;
- wykazy poszczególnych zespołów, mechanizmów i części.

ZASADY POSŁUGIWANIA SIĘ KATALOGIEM

Do każdego rysunku dołączona jest tablica tekstowa zawierająca wykaz części danego zespołu lub mechanizmu.

W celu uzyskania numeru katalogowego żądanej części, należy spośród rysunków katalogu wybrać rysunek zespołu lub mechanizmu, w skład którego wchodzi dana część, odczytać numer jej pozycji, a następnie na odpowiedniej tablicy odszukać pod tą pozycją nazwę i numer części oraz jej kod.

Przy zamawianiu części należy podać:

1. Dokładny adres zamawiającego (odbiorcy części).
2. Nazwę części zgodną z katalogiem.
3. Numer katalogowy części.
4. Kod części.
5. Liczbę zamawianych sztuk.
6. Rok produkcji oraz numer fabryczny posiadanego urządzenia.

metaltech MIROSŁAWIEC

W kolejności występowania:

1. Rys.1 Tabela 1 - Złożenie główne.
2. Rys. 2 Tabela 2 - Osłony.
3. Rys. 3 Tabela 3 - Nadstawy.
4. Rys. 4 Tabela 4 - Podłoga.
5. Rys. 5 Tabela 5 - Transporter.
6. Rys. 6 Tabela 6 - Bębny.
7. Rys. 7 Tabela 7 - Zawieszenie.
8. Rys. 8 Tabela 8 - Wrota boczne.
9. Rys. 9 Tabela 9 - Klapa tylna.
10. Rys. 10 Tabela 10 – Nagarniacz.
11. Rys. 11 Tabela 11 - Kosz rotora.
12. Rys. 12 Tabela 12 - Klamra nożowa.
13. Rys. 13 Tabela 13 -Rotor od 2015.
14. Rys. 14 Tabela 14 -Rotor do 2015.
15. Rys. 15 Tabela 15 -Napęd bez bębnów od 2015.
16. Rys. 16 Tabela 16 -Napęd rozłączany do 2015.
17. Rys. 17 Tabela 17 -Podbieracz.
18. Rys. 18 Tabela 18 -Belka skrobaków.
19. Rys. 19 Tabela 19 -Instalacja hamulcowa ROTO10.
20. Rys. 20 Tabela 20 -Instalacja hamulcowa ROTO6.
21. Rys. 21 Tabela 21 -Instalacja sterowania.
22. Rys. 22 Tabela 22 -Instalacja hydrauliczna.
23. Rys. 23 Tabela 23 -Instalacja hydrauliczna. Rozdzielacz z LS.
24. Rys. 24 Tabela 24 -Instalacja elektryczna.

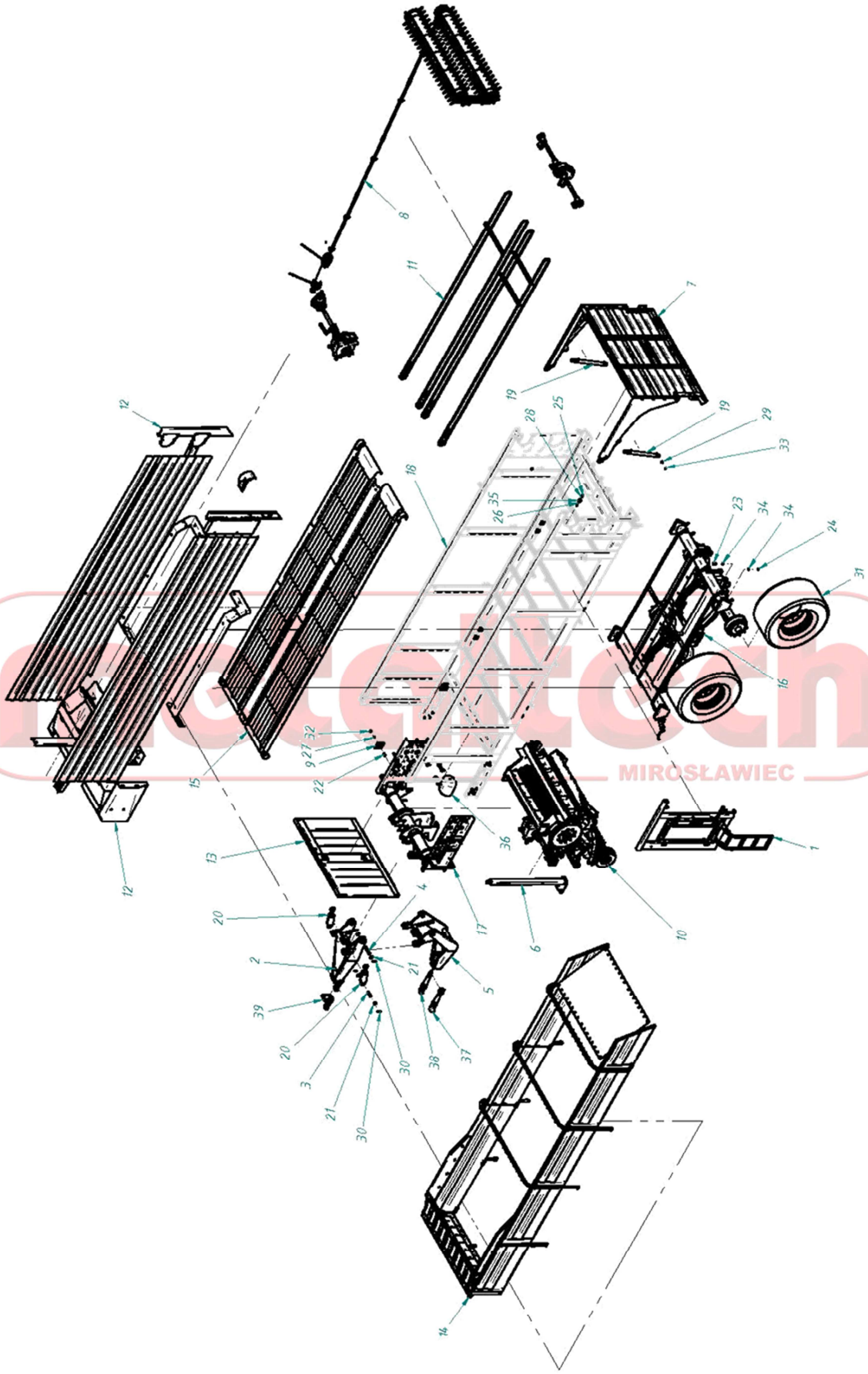

Rys.1. Złożenie główne

Złożenie główne

Tabela 1

Lp	Nazwa części	Numer katalogowy	Ilość	Kod
1	Wrota boczne	ZP6/02-05-000	1	35501
2	Dyszel górny	ZP6/01-44-000	1	39958
3	Sworzeń siłownika	ZP6/01-04-017	2	32400
4	Sworzeń dyszla	ZP6/01-04-016	4	32399
5	Dyszel	ZP6/01-04-000	1	32160
6	Stopa kps	ZP6/01-02-100	1	34938
7	Klapa tylna kpl	ZP6.02.02.KPL	1	35207
8	Bębny	ZP10/07-00-000	1	35374
9	Mocowanie kosza	ZP10/04-01-600	4	31336
10	Zespół kpl	ZP10/04-00-000	1	34769
11	Transporter	ZP10/03-00-000	1	35423
12	Osłony kpl	ZP10/02-04-000	1	35403
13	Ściana przednia	ZP10/02-01-000	1	35348
14	Nadstawy kpl	ZP10/02-00-000	1	35358
15	Podłoga	ZP10/01-05-000	1	35352
16	Zawieszenie kps	ZP10/01-03-000	1	35342
17	Rama nagarniacza	ZP10/01-02-000	1	40435
18	Rama główna	ZP10/01-01-000	1	35338
19	Cylinder hydrauliczny	SMT2.50.32.577	2	35605
20	Siłownik dyszla	SMT2MT.100.60.105-00	2	31872
21	Podkładka okr. zgrubna 37 Fe/Zn	PN-EN ISO 7091	12	1053
22	Śruba M16x50	PN-EN ISO 4017	16	13795
23	Śruba M20x55 Fe/Zn	PN-EN ISO 4017	16	4039
24	Nakrętka z wkł. M20 Fe/Zn	PN-86/M-82175	16	5626
25	Nakrętka z wkł. M10 kl.8 Fe/Zn	PN-86/M-82175	2	888
26	Śruba z łb. sześć. M10x75-8.8-Fe/Zn	PN-85/M82101 (DIN 931)	2	1230
27	Podkładka okr. zgrubna 17 Fe/Zn	PN-78/M-82005 (DIN 126)	16	1031
28	Podkładka okr. zgrubna 10,5 Fe/Zn	PN-78/M-82005 (DIN 126)	2	1016
29	Podkładka okr. zgrubna 25	PN-78/M-82005	2	1044
30	Zawleczka S-Zn 6,3x60	PN-76/M-82001 (DIN 94)	12	24583
31	Koło kpl		4	
32	Nakrętka z wkł. M16 kl.8 Fe/Zn	DIN 985	16	5645
33	Zawleczka S-Zn 5x50	DIN 94	2	
34	Podkładka okr. zgrubna 21 Fe/Zn	DIN 125	32	1031
35	Rolka	646.20100.05.02.34	2	29389
36	Osłona stożkowa WPM	41714.02	1	1816
37	Trzpień zaczepu K80	006639320	1	23336
38	Trzpień zaczepu fi50	006634500	1	21330
39	Zaczep wygięty flanszowy	00.652.50.1-A02	1	39978

metaltech MIROSŁAWIEC

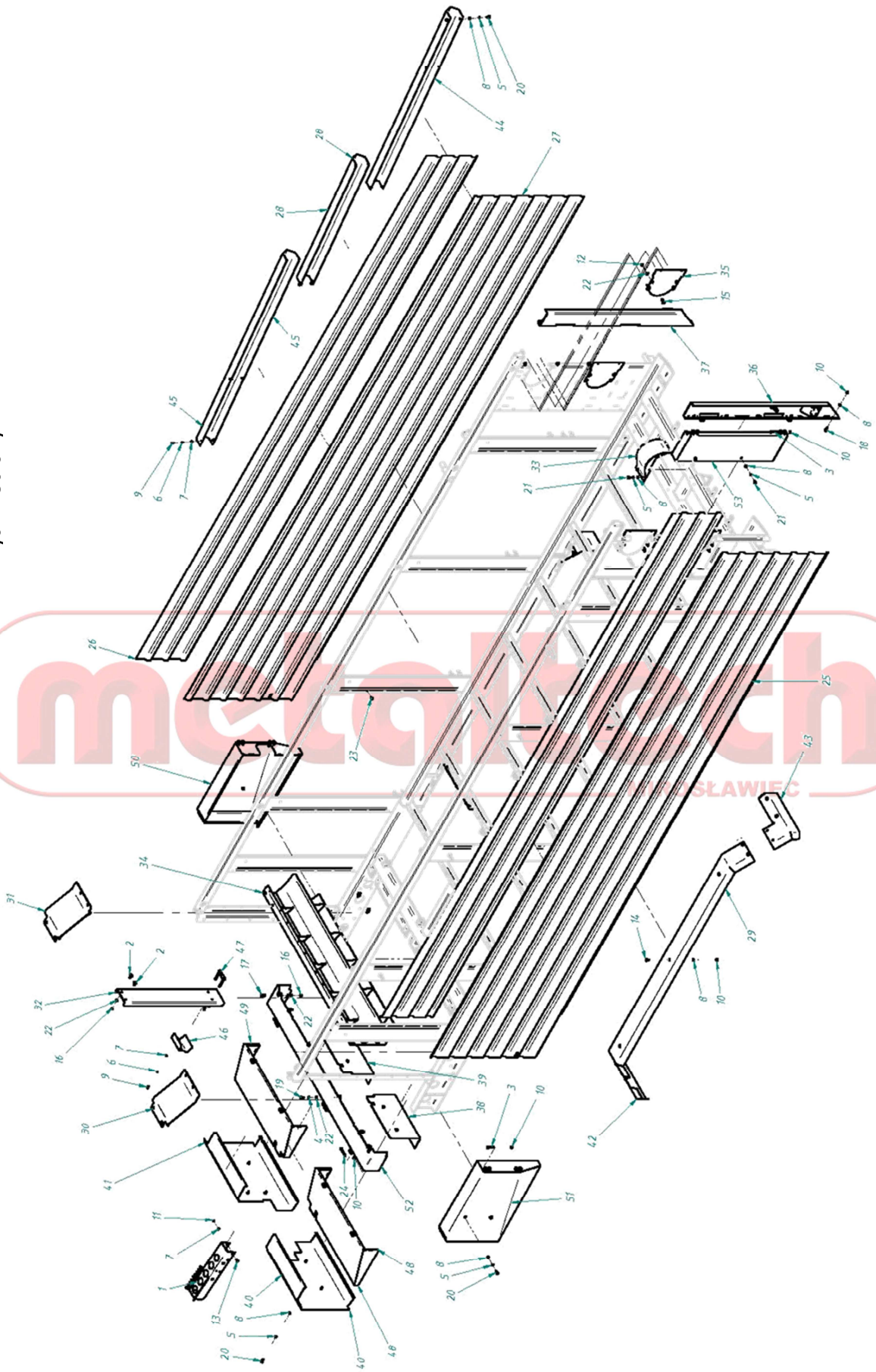

Rys.2. Osłony

Osłony | **Tabela 2**

Lp	Nazwa	Numer rys.	Ilość	Kod
1	Listwa przewodów	661.12.05.04	1	30882
2	Śruba grzybk. M12x30	DIN 603	2	24565
3	Śruba M10x65	ISO 4014	6	1223
4	Podkładka spr. 12,2 Fe/Zn	PN-77/M-82008	2	935
5	Podkładka spr. 10,2 Fe/Zn	PN-77/M-82008	18	933
6	Podkładka okr. spr. 8.2 Fe/Zn	PN-77/M-82008 (DIN 127A)	12	932
7	Podkładka okr. zgrubna 8,4 Fe/Zn	PN-78/M-82005 (DIN 126)	174	1013
8	Podkładka okr. zgrubna 10,5 Fe/Zn	PN-78/M-82005 (DIN 126)	54	1016
9	Śruba z łbem sześc. z gwintem na całej dł. M8x20 kl.8.8 Fe/Zn	PN-85/M-82105 (DIN 933)	12	1182
10	Nakrętka z wkł. M10 kl.8 Fe/Zn	PN-86/M-82175	46	888
11	Nakrętka z wkł. M8 kl.8 Fe/Zn	PN-86/M-82175 (DIN 985)	162	884
12	Nakrętka sześ. z wkł. poliamidową M12 kl.8 Fe/Zn	PN-86/M-82175 (DIN 985; ISO 10511)	16	5646
13	Śruba z łbem grzybkowym z podsadzeniem M8x25	PN-87/M-82406	4	1222
14	Śruba z łbem grzybkowym z podsadzeniem M10x30 Fe/Zn	PN-87/M-82406	26	24119
15	Śruba z łbem grzybkowym z podsadzeniem M12x30 kl.8.8	PN-87/M-82406 (DIN 603)	16	24565
16	Nakrętka sześć w wkł. poli. M12 kl.8 Fe/Zn	PN-EN ISO 10511	12	5646
17	Śruba z łbem sześć. M12x35 kl. 8,8	PN-EN ISO 4017	8	1740
18	Śruba z łbem sześć. M10x30 kl.8,8 Fe/Zn	PN-EN ISO 4017	10	1199
19	Śruba M12x25 kl.8.8 Fe/Zn	PN-EN ISO 4017	2	1245
20	Śruba M10x25 Fe/Zn	PN-EN ISO 4017	14	1191
21	Śruba M10x20 kl.8.8	PN-EN ISO 4017	4	1177
22	Podkładka okr. zgrubna 13	PN-EN ISO 7091	28	1022
23	Śruba z łbem grzyb z pods M8x20 kl.8.8 Fe/Zn	PN-M-82406	158	26156
24	Śruba z łb. sześć. M10x85-8.8-Fe/Zn	PN-M82101	4	
25	Bok LD	ZP10/02-04-001	1	35404
26	Bok G	ZP10/02-04-002	2	35405
27	Bok PD	ZP10/02-04-003	1	35406

metaltech MIROSŁAWIEC

Rys.2. Osłony

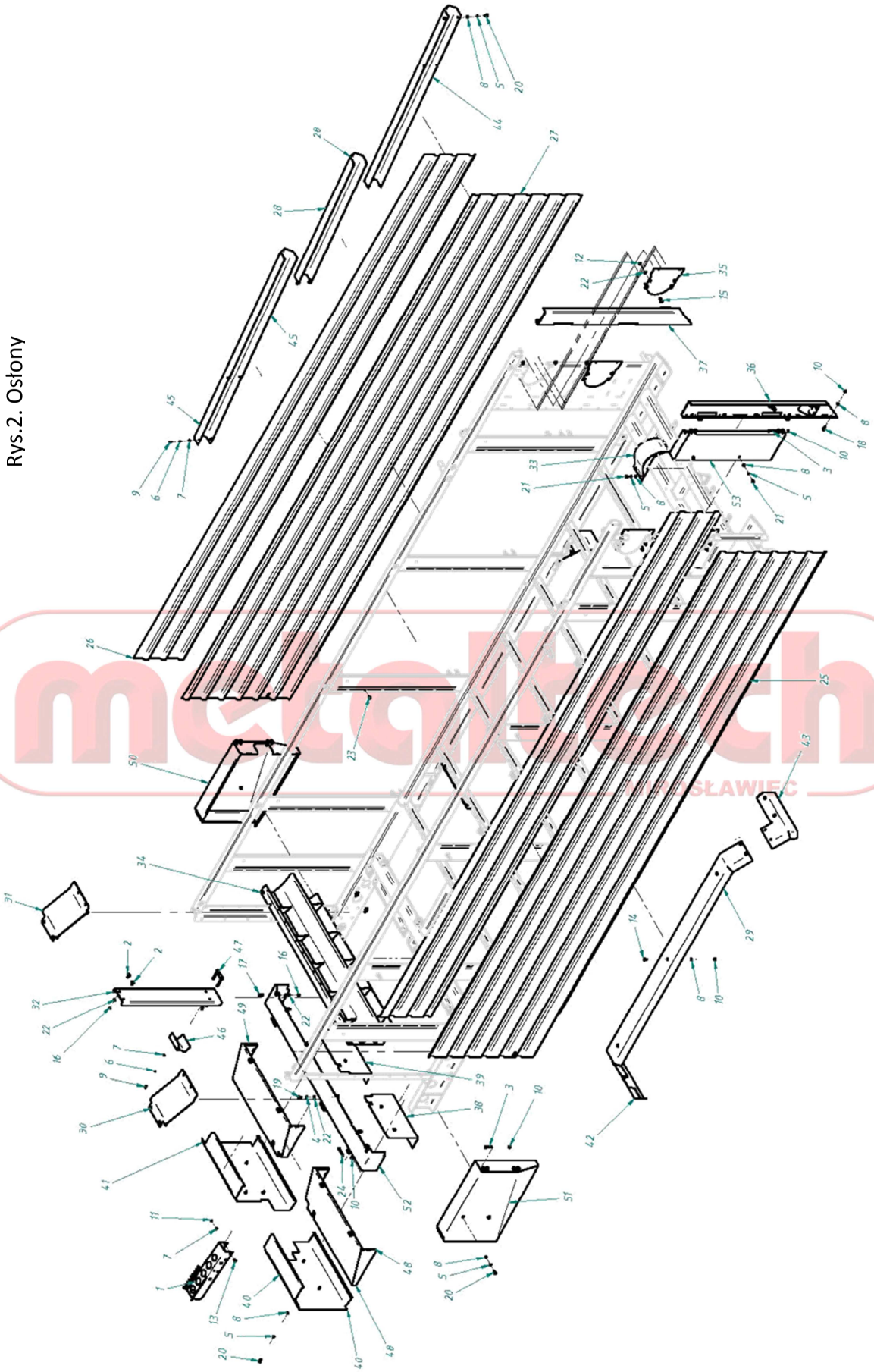

c.d. Tabeli 2

Lp	Nazwa	Numer rys.	Ilość	Kod
28	Osłona środkowa wału	ZP10/02-04-004	1	35407
29	Blacha błotnika	ZP10/02-04-005	2	35640
30	Osłona nagarniacza P	ZP10/02-04-006	1	36900
31	Osłona nagarniacza L	ZP10/02-04-007	1	36901
32	Płyta kpl	ZP10/02-04-100	1	35641
33	Osłona przekładni	ZP10/02-04-200	1	35642
34	Osłona tylna ZP10	ZP10/04-01-900	1	34776
35	Osłona	ZP6.01.01.058	4	37243
36	Płyta lewa kpl	ZP6/01-01-300	1	35181
37	Płyta prawa kps	ZP6/01-01-400	1	35186
38	Osłona L	ZP6/02-04-002	1	32611
39	Osłona P	ZP6/02-04-003	1	32616
40	Osłona lewa	ZP6/02-04-004	1	32617
41	Osłona prawa	ZP6/02-04-005	1	32618
42	Błotnik L	ZP6/02-04-007	2	32666
43	Błotnik P	ZP6/02-04-008	2	32667
44	Osłona tylna wału	ZP6/02-04-013	1	35258
45	Osłona przednia wału	ZP6/02-04-014	1	35259
46	Osłona wyłącznika	ZP6/02-04-015	1	35263
47	Płytka kps	ZP6/02-04-019	1	35269
48	Osłona górna	ZP6/02-04-100	1	32619
49	Osłona górna	ZP6/02-04-200	1	32626
50	Osłona P	ZP6/02-04-300	1	32630
51	Osłona L	ZP6/02-04-400	1	35238
52	Osłona I	ZP6/02-04-500	1	35242
53	Osłona napędu	ZP6/02-04-800	1	35250

metaltech MIROSŁAWIEC

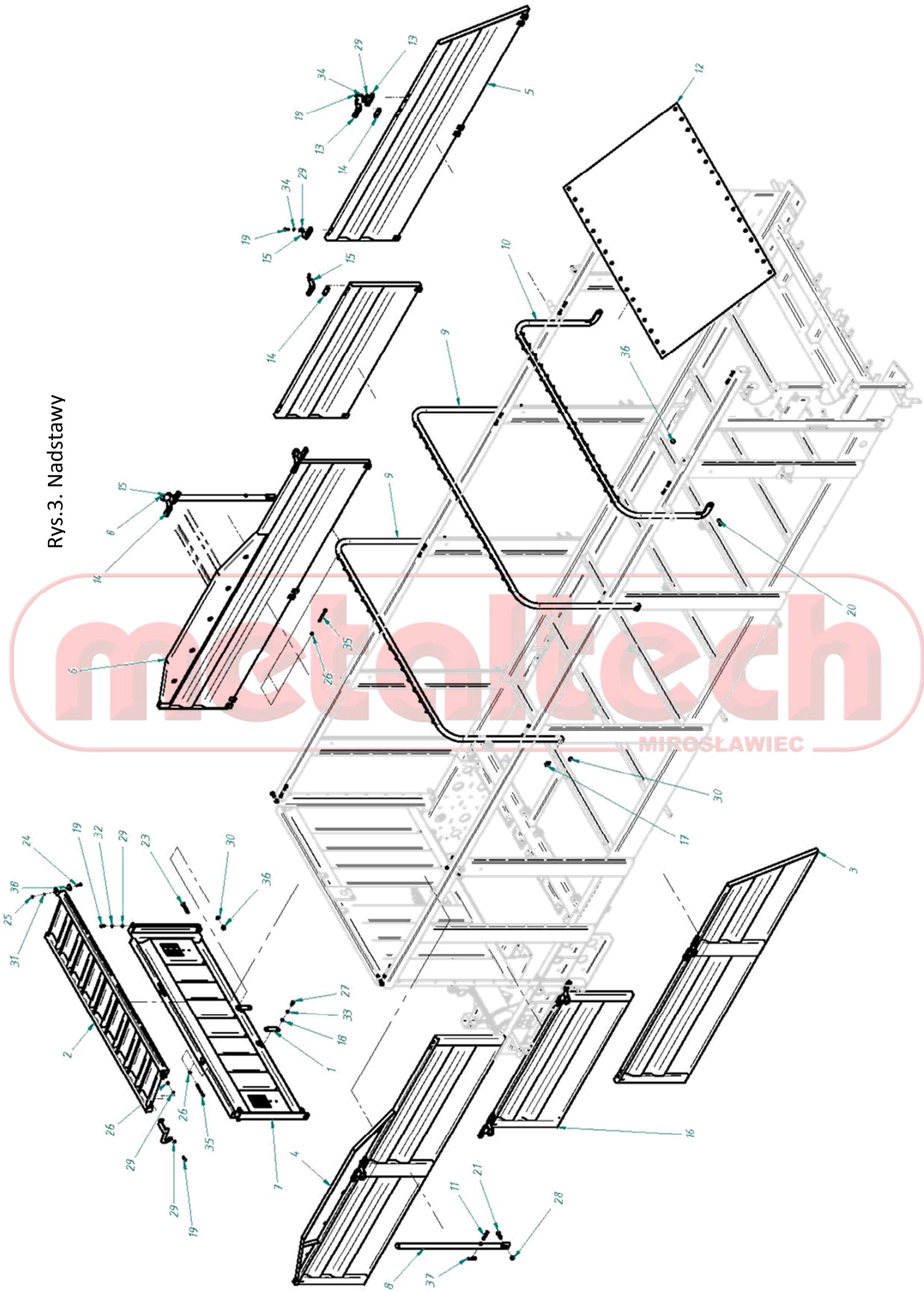

Rys.3. Nadstawy

metaltech MIROSŁAWIEC

Nadstawy

Tabela 3

Lp	Nazwa	Numer rys.	Ilość ROTO6	Kod	Ilość ROTO10	Kod
1	Płytka łącznika	ZP6/02.00.004	2	35055	2	35055
2	Nadstawa górna	ZP6/02-03-600	1	32387	1	32387
3	Nadstawa tylna L	ZP6/02-03-500	1	32385	1	32385
4	Nadstawa noczna L	ZP6/02-03-400	1	32383	1	32383
5	Nadstawa tylna P	ZP6/02-03-300	1	32380	1	32380
6	Nadstawa boczna P	ZP6/02-03-200	1	32376	1	32376
7	Nastawa prednia	ZP6/02-03-100	1	32360	1	32360
8	Rura kps	ZP6/02-00-300	2	40872	2	40872
9	Rura kps	ZP6/02-00-200	1	32358	2	32358
10	Rura kps	ZP6/02-00-100	1	32355	1	32355
11	Sworzeń pałąka	ZP6/02-00-006	2	40911	2	40911
12	Plandeka Roto	ZP6/02-00-006	1	32740	1	32740
13	Łącznik tylny	ZP6/02-00-003	4	35057	4	35057
14	Płytka łącznika	ZP6/02-00-002	8	32354	10	32354
15	Łącznik	ZP6/02-00-001	10	32353	12	32353
16	Nadstawa środkowa				2	35372
17	Zawleczka S-Zn 5x56	PN-M-82001	4	3523	4	3523
18	Podkładka okr. zgrubna 13	PN-EN ISO 7091	4	1022	4	1022
19	Śruba z łbem sześć. M10x30 kl.8,8 Fe/Zn	PN-EN ISO 4017	24	1199	28	1199
20	Śruba z łbem sześc. M16x40 kl.8.8	PN-EN ISO 4017	2	1297	2	1297
21	Śruba M16x50	PN-EN ISO 4017	2	13795	2	13795
22	Śruba z łb. sześć. M10x30 kl.8,8 Fe/Zn	PN-EN ISO 4017	8	1199	8	1199
23	Śruba z łbem sześć. M16x90 kl. 8.8 Fe/Zn	PN-EN ISO 4014	4	1306	4	1306
24	Śruba z łbem grzybkowym M8x35	PN-87/M-82406	2	1225	2	1225
25	Nakrętka z wkł. M8 kl.8 Fe/Zn	PN-86/M-82175	2	884	2	884
26	Nakrętka z wkł. M10 kl.8 Fe/Zn	PN-86/M-82175	16	888	16	888
27	Śruba z łbem sześc. M12x30 kl. 8.8 Fe/Zn	PN-85/M-82105	4	1248	4	1248
28	Nakrętka M16 Fe/Zn	PN-82/M-82144	2	797	2	797
29	Podkładka okr. zgrubna 10,5 Fe/Zn	PN-78/M-82005	30	1016	38	1016
30	Podkładka okr. zgrubna 17 Fe/Zn	PN-78/M-82005	11	1031	11	1031
31	Podkładka okr. zgrubna 8,4 Fe/Zn	PN-78/M-82005	2	1013	2	1013
32	Podkładka spr. 10,2 Fe/Zn	PN-77/M-82008	18	933	18	933
33	Podkładka spr. 12,2 Fe/Zn	PN-77/M-82008	4	935	4	935
34	Podkładka spr. 10,2 Fe/Zn	PN-77/M-82008	16	933	16	933
35	Śruba M10x120 kl.8.8	ISO 4014	12	1236	14	1236
36	Nakrętka z wkł. M16 kl.8 Fe/Zn	DIN 985	5	5645	5	5645
37	Zawleczka spr. 4	DIN 11024	2	1381	2	1381
38	Zderzak gumowy	56WPOPD	2	202	2	202

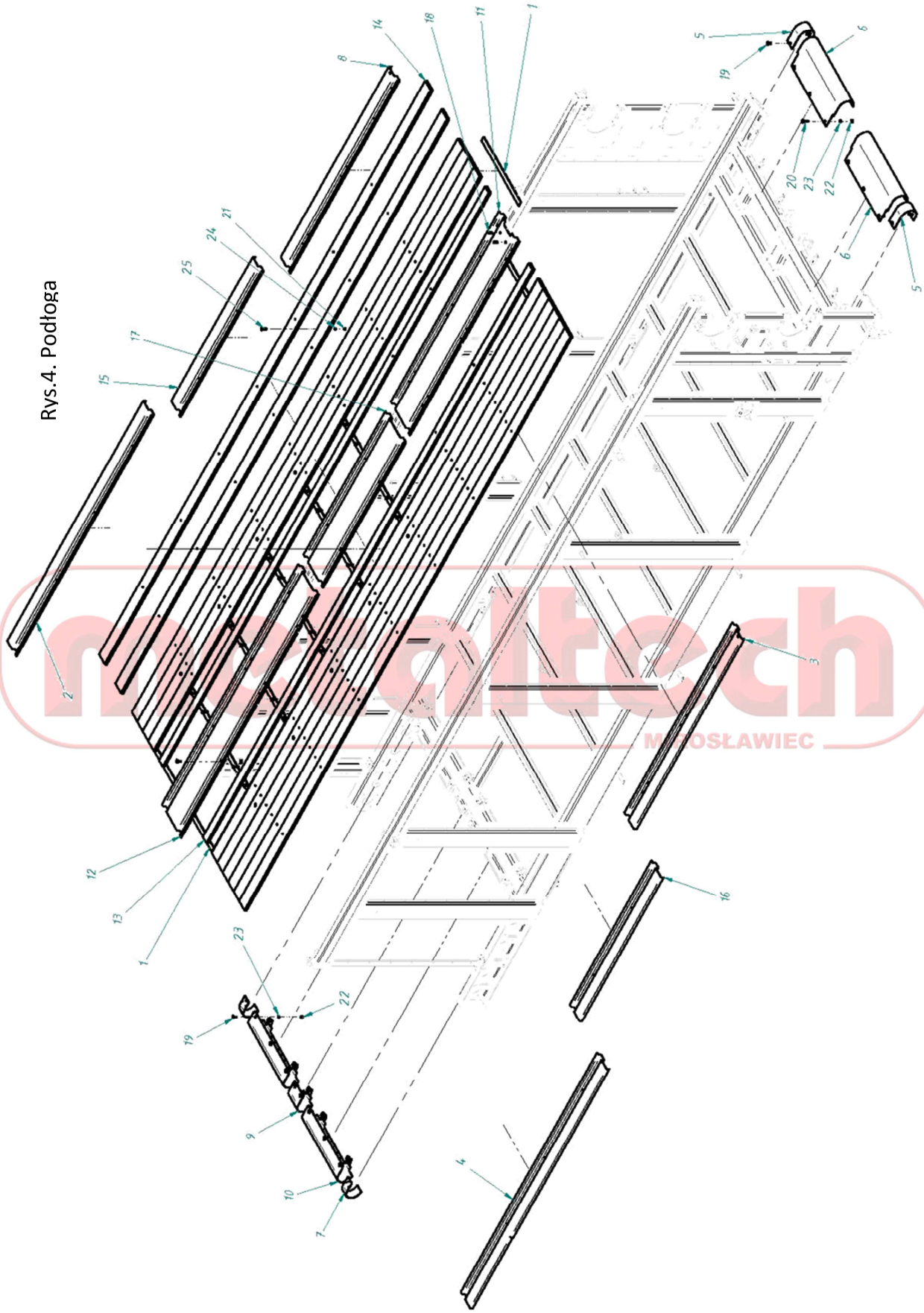

Rys.4. Podłoga

metaltech MIROSŁAWIEC

Podłoga

Tabela 4

Lp	Nazwa	Numer rysunku	Ilość ROTO 6	Kod	Ilość ROTO10	Kod
1	Podkładka	ZP6/01-05-016	12	35064	14	35064
2	Bieżnia V	ZP6/01-05-013	1	32235	1	32235
3	Bieżnia IV	ZP6/01-05-012	1	32234	1	32234
4	Bieżnia III	ZP6/01-05-011	1	32227	1	32227
5	Ślizg	ZP6/01-05-009	2	32233	2	32233
6	Ślizg	ZP6/01-05-008	2	32232	2	32232
7	Ślizg	ZP6/01-05-007	2	32231	2	32231
8	Bieżnia VI	ZP6/01-05-006	1	32230	1	32230
9	Ślizg boczny	ZP6/01-05-004	1	32229	1	32229
10	Ślizg środkowy	ZP6/01-05-003	2	32228	2	32228
11	Bieżnia II	ZP6/01-05-002	1	32226	1	32226
12	Bieżnia I	ZP6/01-05-001	1	32225	1	32225
13	Deska II	ZP10/01-05-005	2	32236	2	35357
14	Deska I	ZP10/01-05-004	12	32237	12	35356
15	Bieżnia III	ZP10/01-05-003			1	35355
16	Bieżnia II	ZP10/01-05-002			1	35354
17	Bieżnia	ZP10/01-05-001			1	35353
18	Nitonakrętka przel.koł.pł.radełk. M10x27	SP-LF-R M10x27	2	34655	2	34655
19	Śruba z łbem grzybkowym z podsadzeniem M10x30 Fe/Zn	PN-87/M-82406	54	24119	60	24119
20	Śruba z łbem grzybkowym z podsadzeniem M10x50 Fe/Zn	PN-87/M-82406	6	30957	6	30957
21	Nakrętka z wkł. M8 kl.8 Fe/Zn	PN-86/M-82175 (DIN 985)	30	884	30	884
22	Nakrętka z wkł. M10 kl.8 Fe/Zn	PN-86/M-82175	65	888	65	888
23	Podkładka okr. zgrubna 10,5 Fe/Zn	PN-78/M-82005 (DIN 126)	66	1016	66	1016
24	Podkładka okr. zgrubna 8,4 Fe/Zn	PN-78/M-82005 (DIN 126)	30	1013	30	1013
25	Śruba podsadzana M8x45	DIN 603	30	32716	30	32716

metaltech MIROSŁAWIEC

metaltech MIROSŁAWIEC

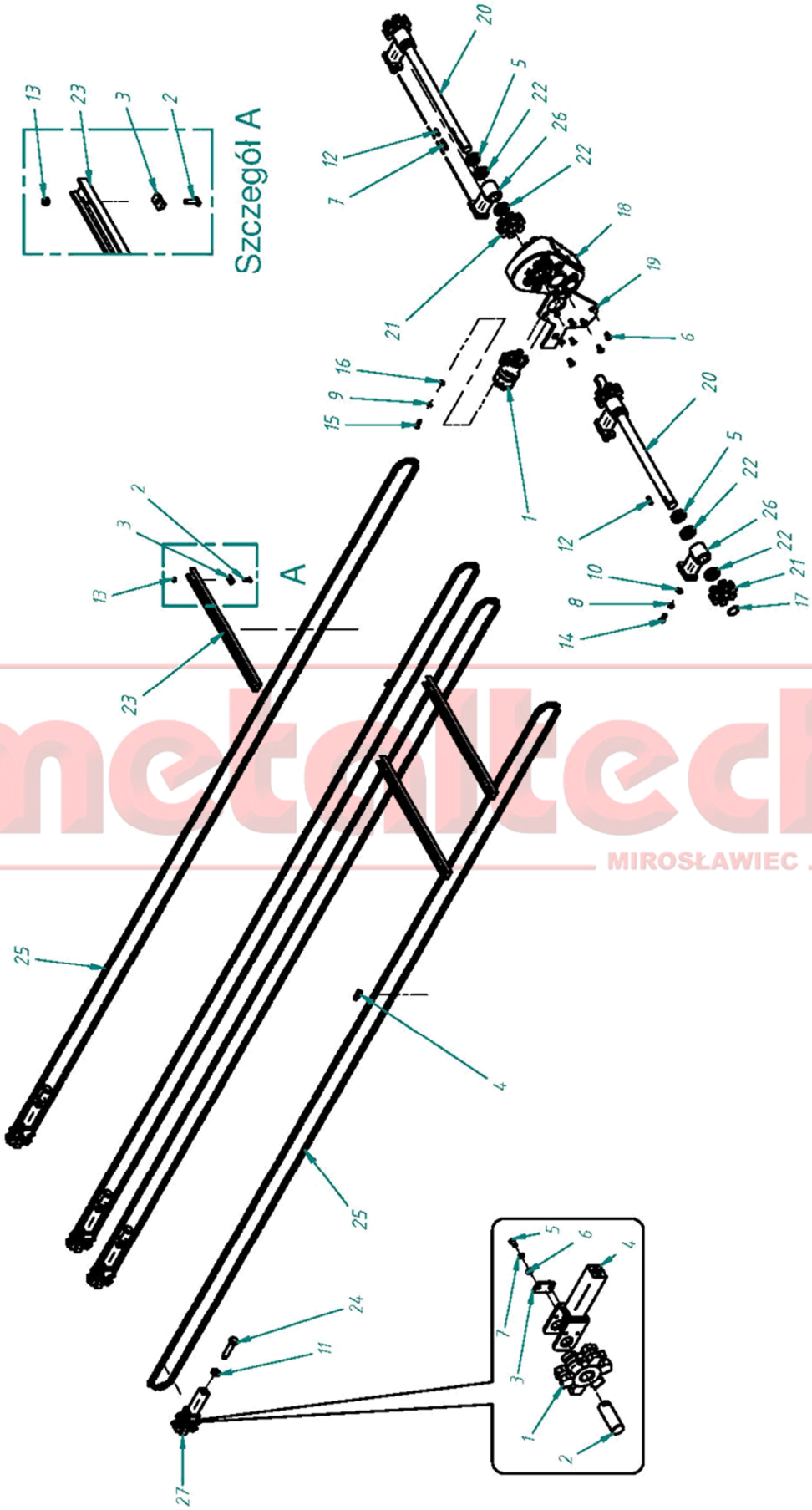

Rys.5. Transporter

metaltech MIROSŁAWIEC

Transporter | **Tabela 5**

Lp	Nazwa	Numer rys.	Ilość ROTO6	Kod	Ilość ROTO10	Kod
1	Silnik hydrauliczny	255-160-A63-12B	1	24491	1	24491
2	Śruba kostki łańcucha 9x31	69-2-4	72	31984	80	31984
3	Kostka łańcucha 9x31	69-3-1	72	31985	80	31985
4	Ogniwo złaczne	69-4-205	4	31982	4	31982
5	Pierścień osadczy lekki	DIN 705 A 45	4		4	
6	Wkręt M14x30 kl. 10.9	DIN 7991	7	35647	7	35647
7	Wpust pryzmatyczny A12x8x63	PN-70/M-85005 (DIN 6885)	2	31953	2	31953
8	Podkładka sprężysta 16.3 Fe/Zn	PN-77/M-82008	8	939	8	939
9	Podkładka spr. 12,2 Fe/Zn	PN-77/M-82008	2	935	2	935
10	Podkładka okr. zgrubna 17 Fe/Zn	PN-78/M-82005	8	1031	8	1031
11	Nakrętka M24 Fe/Zn	PN-85/M-82153	4	29814	4	29814
12	Wpust pryzmatyczny A12x8x45	PN-85001	4	32207	4	32207
13	Nakrętka z wkł. M10 kl.8 Fe/Zn	PN-86/M-82175	80	888	80	888
14	Śruba z łbem sześc M16x35 kl.8.8 Fe/Zn	PN-EN ISO 4017	8	1296	8	1296
15	Śruba z łb. sześć. M12x35 kl.8,8 Fe/Zn	PN-EN ISO 4017	2	1740	2	1740
16	Podkładka okr. zgrubna 13	PN-EN ISO 7091	2	1022	2	1022
17	Pierścień osadczy sprężynujący Z50	PN-M-85111	2	5694	2	5694
18	Skrzynia przekładniowa	RT200-45/RT350-45	1	32046	1	30816
19	Płyta ustalająca	ZP10/03-00-001	1	35497	1	35497
20	Wał tylny	ZP6-03-00-001	2	32239	2	32239
21	Koło gniazdowe II	ZP6/03-00-002	4	32250	4	32250
22	Podkładka dystansowa	ZP6/03-00-003	8	32251	8	32251
23	Listwa transportera	ZP6/03-00-004	40	32252	40	32252
24	Śruba napinacza	ZP6/03-00-006	4	35274	4	35274
25	Łańcuch kps.	ZP6/03-02-000	4	31980	4	31980
26	Stojak	ZP6/03-03-000	4	32253	4	32253
27	Napinacz kpl	ZP6/03.01-000KPL	4	32240	4	32240

Lp	Napinacz kpl	ZP6/03.01-000KPL	4	32240
1	Koło kpl	ZP6/03-01-006	1	32248
2	Sworzeń	ZP6/03-01-004	1	32247
3	Płytka mocująca	ZP6-03-01-005	1	32246
4	Napinacz kps	ZP6-03-01-000	1	32241
5	Śruba z łbem sześć. M8x16 kl.8,8 Fe/Zn	PN-EN ISO 4017	2	1179
6	Podkładka okr. zgrubna 8,4 Fe/Zn	PN-78/M-82005 (DIN 126)	2	1013
7	Podkładka okr. spr. 8.2 Fe/Zn	PN-77/M-82008 (DIN 127A)	2	932

Rys.6. Bębny

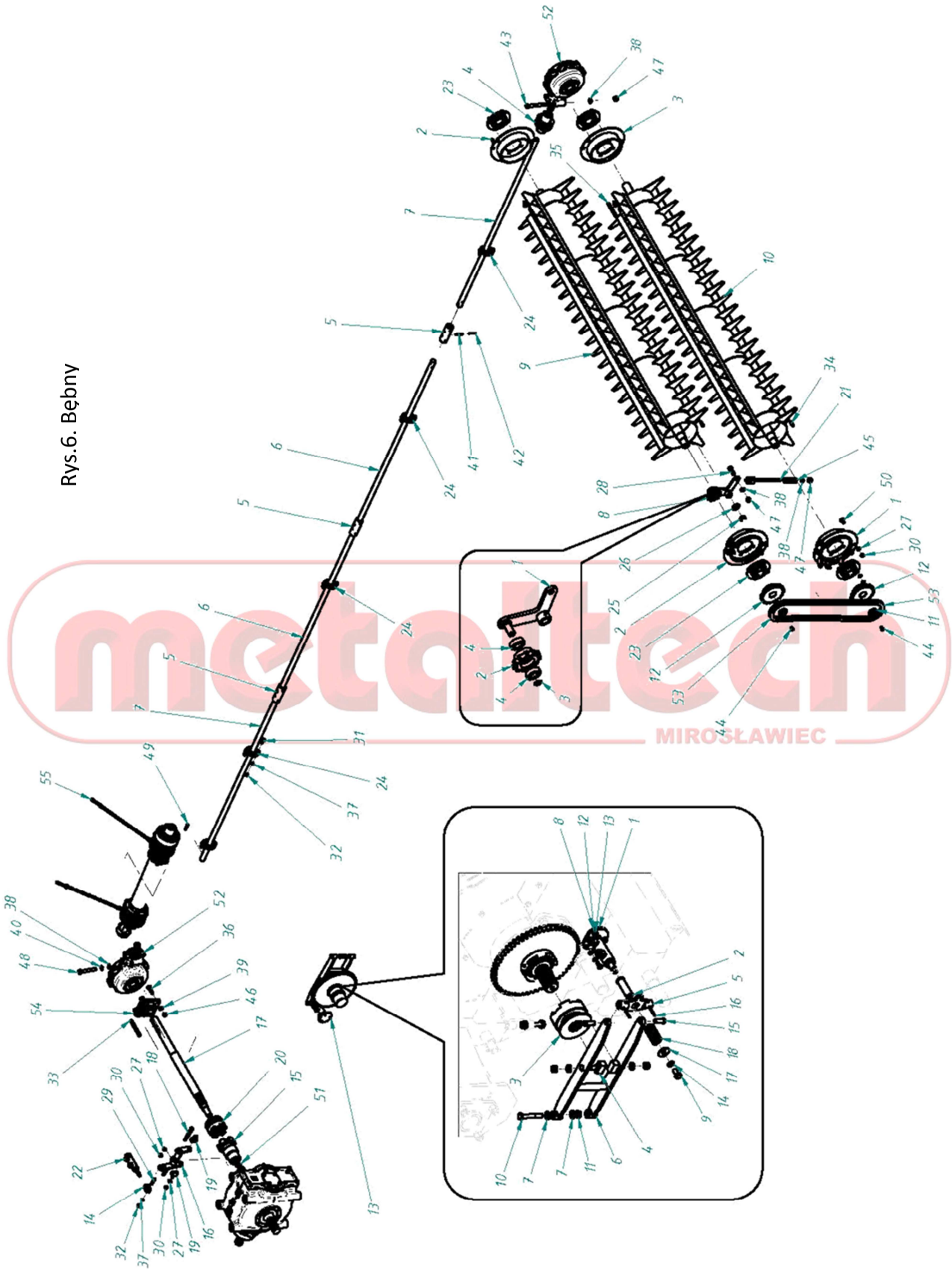

metaltech MIROSŁAWIEC

Bębny

Tabela 6

Lp	Nazwa	Numer rys.	Ilość ROTO6	Kod	Ilość ROTO10	Kod
1	Flansza kps III	ZP6/07-07-000	1	35329	1	35329
2	Flansza II kps	ZP6/07-06-000	2	35328	2	35328
3	Flansza kps	ZP6/07-05-000	1	35324	1	35324
4	Sprzęgło kpl	ZP6/07-04-000	1	35319	1	35319
5	Łącznik	ZP6/07-03-303	2	35318	3	35318
6	Wał środkowy	ZP6/07-03-302	1	35317	2	35317
7	Wał przedni	ZP6/07-03-301	2	35316	2	35316
8	Napinacz kpl.	ZP6/07-03-000	1	35308	1	35308
9	Bęben górny	ZP6/07-02-000	1	35307	1	35307
10	Bęben dolny	ZP6/07-01-000	1	35299	1	35299
11	Dekielek	ZP6/07-00-002	2	35298	2	35298
12	Koło Z-19	ZP6/07-00-001	2	35296	2	35296
13	Włącznik napędu	ZP10/04-09-000	1	40024	1	40024
14	Widełki kps	ZP10/04-05-800	1	36046	1	36046
15	Tarcza kps	ZP10/04-05-700	1	35481	1	35481
16	Dźwignia sprzęgła	ZP10/04-05-600	1	35467	1	35467
17	Wałek prawy	ZP10/04-05-012	1	35477	1	35477
18	Oś sprzęgła	ZP10/04-05-010	1	35465	1	35465
19	Kamień sprzęgła	ZP10/04-05-009	2	32402	2	32402
20	Tuleja sprzęgła 3	ZP10/04-05-008	1	32401	1	32401
21	Śruba napinacza kpl	UM3.3-3138.03	1	17876	1	17876
22	Siłownik sprzęgła	SMT1MT.25.16.18-00	1	35804	1	35804
23	Zespół łożyskowy	RAY50	4	35189	4	35189
24	Zespół łożyskowy	RATY30	4	35190	5	35190
25	Zawleczka S-Zn 5x56	PN-M-82001 DIN 94	1	3523	1	3523
26	Podkładka okr. zgrubna Ø27	PN-EN ISO 7091	1	1387	1	1387
27	Podkładka okr. zgrubna 13	PN-EN ISO 7091	35	1022	35	1022
28	Śruba M16x50	PN-EN ISO 4017	1	13795	1	13795
29	Śruba z łb. sześć. M10x40 kl.8,8 Fe/Zn	PN-EN ISO 4017	1	22337	1	22337
30	Nakrętka sześć z wkł. M12 kl.8 Fe/Zn	PN-EN ISO 10511	35	5646	35	5646
31	Śruba z łbem grzybk. M10x30 Fe/Zn	PN-87/M-82406	8	24119	10	24119
32	Nakrętka z wkł. M10 kl.8 Fe/Zn	PN-86/M-82175	9	888	11	888
33	Wpust pryzmatyczny A14x9x140	(DIN6885)	1	35480	1	35480
34	Wpust pryzmatyczny A12x8x45	(DIN6885)	2	32207	2	32207
35	Wpust pryzmatyczny A14x9x125	(DIN6885)	1	35335	1	35335
36	Śruba M14x50 Fe/Zn kl.8	PN-85/M-82101	4	27990	4	27990
37	Podkładka okr. zgrubna 10,5 Fe/Zn	(DIN 126)	9	1016	11	1016
38	Podkładka okr. zgrubna 17 Fe/Zn	(DIN 126)	4	1031	4	1031
39	Podkładka okr. zgrubna 15	(DIN 126)	4	1027	4	1027
40	Podkładka sprężysta 16.3 Fe/Zn	PN-77/M-82008	1	939	1	939
41	Kołek sprężysty fi 8x50	ISO 8752	8	12629	12	12629
42	Kołek sprężysty fi 5x50	ISO 8752	8	1060	12	1060

Rys.6. Bębny

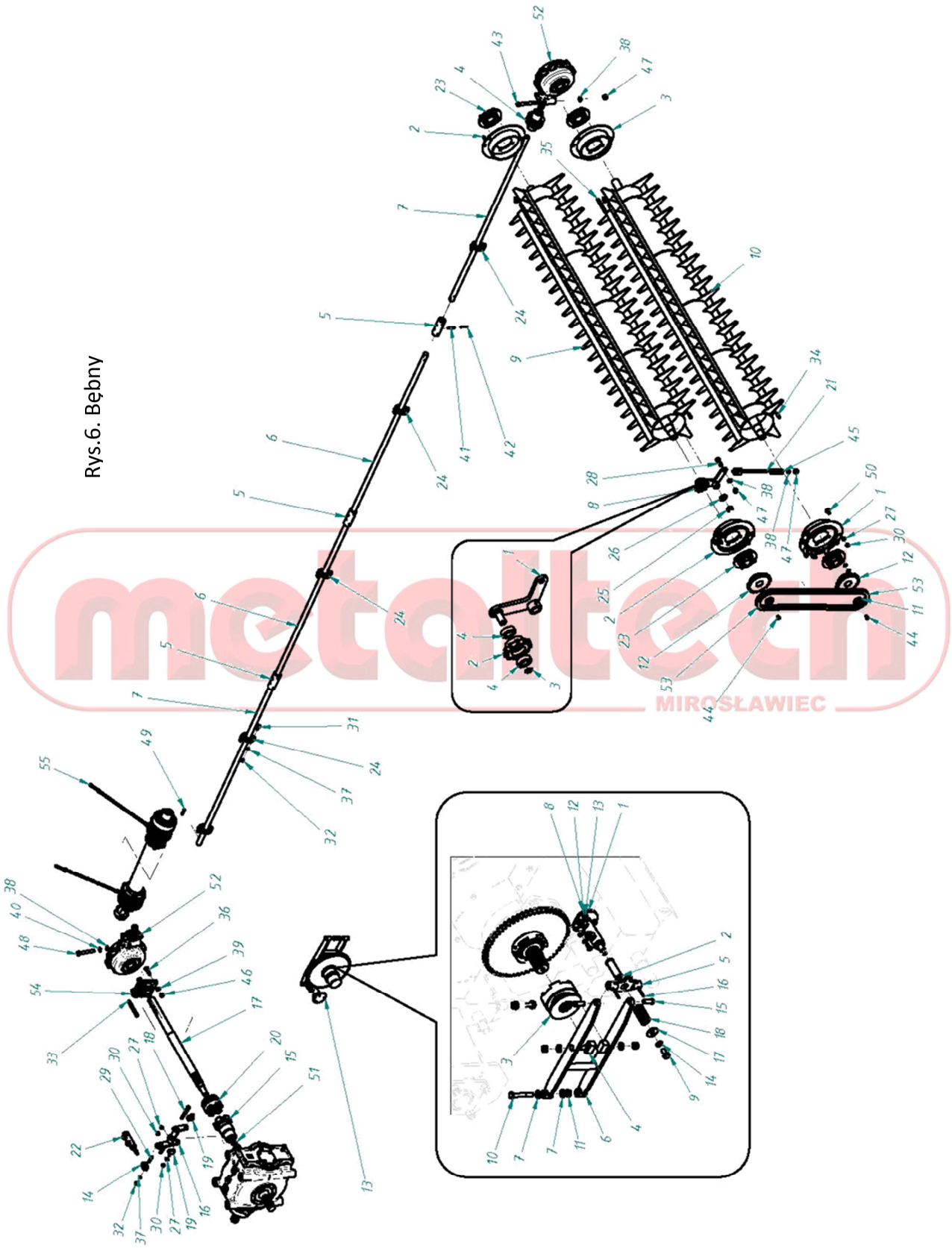

metaltech MIROSŁAWIEC

c.d. Tabeli 6

Lp	Nazwa	Numer rys.	Ilość ROTO6	Kod	Ilość ROTO10	Kod
43	Śruba M16x140 kl.8.8	ISO 4014	1	1318	1	1318
44	Wkręt stożkowy z gniazdem M10x20	ISO 10642	2	25831	2	25831
45	Sprężyna ściskana	fi4,5X31XL125	1	16729	1	16729
46	Nakrętka z wkł. M14 kl.8 Fe/Zn	DIN 985	4	13008	4	13008
47	Nakrętka z wkł. M16 kl.8 Fe/Zn	DIN 985	3	5645	3	5645
48	Śruba M16x110-8,8-Fe/Zn	DIN 931	1	1315	1	1315
49	Wpust pryzmatyczny A 8x7x50	DIN 6885-1	2	1785	2	1785
50	Śruba grzybk. M12x30	DIN 603	32	24565	32	24565
51	Pierścień osadczy Z30	DIN 471 30x1.5	1	1015	1	1015
52	Skrzynia przekładniowa	5945-A-3	2	35332	2	35332
53	Łańcuch jednorzędowy	16B-R1_QRC	1	1950	1	1950
54	Zespół łożyskowy	RCJY45 (KFB209)	1	8483	1	8483
55	Wał przekazu mocy	7104 086 CE 007 035	1	35399	1	35399

	Włącznik napędu	**ZP10/04-09-000**	**1**	**40024**
1	Siłownik zamka	ZP10/04-09-400	1	40250
2	Trzpień sprężyny	ZP10/04-09-002	1	40249
3	Tuleja sprzęgła	ZP10/04-09-001	1	40248
4	Kamień sprzęgła	ZP10/04-05-009	2	32402
5	Płyta cięgna	ZP10.04.09.200	1	40029
6	Cięgno kps	ZP10.04.09.100	1	40025
7	Podkładka okr. zgrubna 13	PN-EN ISO 7091	6	1022
8	Śruba M8x20-8,8 Fe/Zn	PN-EN ISO 4017	3	1182
9	Śruba M12x25 kl.8.8 Fe/Zn	PN-EN ISO 4017	1	1245
10	Śruba M12x80 kl.8,8 Fe/Zn	PN-EN ISO 4014	2	
11	Nakrętka sześ. z wkł M12 kl.8 Fe/Zn	(DIN 985; ISO 10511)	4	5646
12	Podkładka okr. zgrubna 8,4 Fe/Zn	(DIN 126)	3	1013
13	Podkładka okr. spr. 8.2 Fe/Zn	(DIN 127A)	3	932
14	Podkładka spr. 12,2 Fe/Zn	PN-77/M-82008	1	935
15	Sworzeń 12x35/30 kl.5.8	(DIN1434)	2	1832
16	Kołek sprężysty fi 4x32	ISO 8752	2	31437
17	Podkładka okr. powiększona 13 Fe/Zn	DIN 9021	1	1065
18	Sprężyna sprzegła	7010/04-00.007/4	1	383

	Napinacz kpl.	**ZP6/07-03-000**	**1**	**35308**
1	Napinacz kps	ZP6/07-03-100	1	35310
2	Koło z=11, P=25,4	ZP6/07-03-001	1	35309
3	Pierścień sprężysty sprężynujący Z-20	DIN 471 - 20x1,2	1	1011
4	Łożysko kulkowe zwykłe	6204_2RS	2	12791

metaltech MIROSŁAWIEC

Rys. 7. Zawieszenie

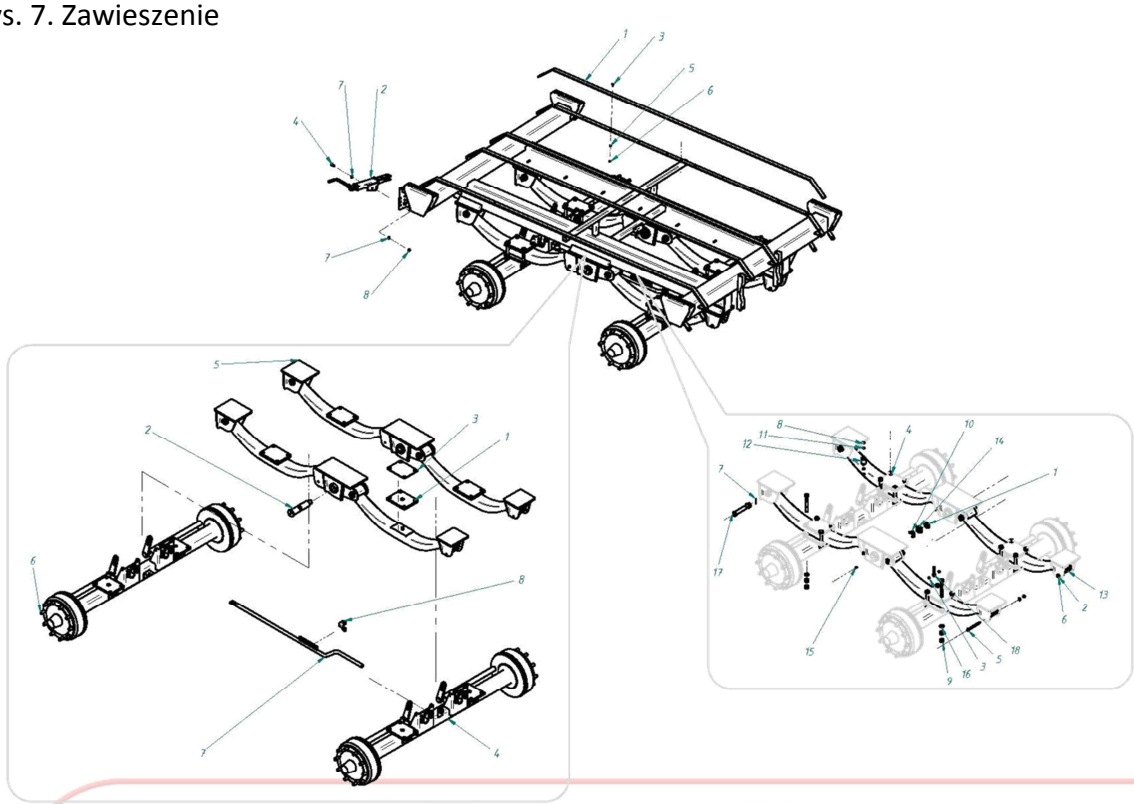

Zawieszenie **Tabela 7**

Lp	Nazwa	Numer rys.	Ilość ROTO6	Kod	Ilość ROTO10	Kod
1	Guma ślizgu	ZP10/01-03-008	4	40361	4	40361
2	Korba hamulca ręcznego	ZP6/07-06-000	2	30066	2	30066
3	Śruba z łbem grzybkowym M6x20	ZP6/07-05-000	45	1218	55	1218
4	Śruba M10x30-8,8 Fe/Zn	PN-EN ISO 4017	2	1199	2	1199
5	Podkładka okr. zgrubna fi6,2	(DIN 126)	2	1009	3	1009
6	Nakrętka z wkładką M6 kl.8.8	(DIN 985; ISO 10511)	1	26987	2	26987
7	Podkładka okr. zgrubna fi10,5	(DIN 126)	2	1016	2	1016
8	Nakrętka z wkładką M10 kl.8.8	(DIN 985; ISO 10511)	1	888	1	888

Lp	ZAWIESZENIE-Detale	Numer rys.	Ilość ROTO6	Kod	Ilość ROTO10	Kod
1	Płyta III	TS22.01.03.012.0			4	2608
2	Czop	TS22.01.03.001.0			2	1743
3	Płyta	DB8.01.00.100.0			4	2610
4	Oś tylna TS16	646.16.2.03.00.00	1	35360	1	33438
5	Zawieszenie tandem 1520 kps.		1	28156	1	39888
6	Oś przednia TS16	646.16.2.02.00.00	1	35360	1	33436
7	Łącznik (TS16, TS18 zaw.1520) kps.	646.16.2.01.10.00			1	39890
8	Kształtownik	646.12.2.01.06.03			1	39127

Lp	ZAWIESZENIE-Normalia	Numer rys.	Ilość	Kod
1	Podkładka okr. zgrubna 37 Fe/Zn	PN-EN ISO 7091	2	1053
2	Podkładka okr. zgrubna 13	PN-EN ISO 7091	4	1022
3	Nakrętka sześciokątna M8 kl.8 Fe/Zn	PN-EN ISO 4032 (DIN 934)	2	785
4	Śruba z łb. sześć. M20x160 kl.8.8 Fe/Zn	PN-EN ISO 4014	16	1340
5	Śruba z łb. sześć. M12x140, kl. 8.8, Fe/Zn	PN-EN ISO 4014	4	5640
6	Nakrętka sześć w wkł. poli. M12 kl.8 Fe/Zn	PN-EN ISO 10511	4	5646
7	Zawleczka 4x40 S-Zn	PN-86_M-82001	4	2388
8	Nakrętka z wkł. M10 kl.8 Fe/Zn	PN-86/M-82175	2	888
9	Nakrętka - M20	PN-86/M-82144	32	803
10	Zawleczka S-Zn 6,3x71	PN-86/M-82001	2	1360
11	Podkładka okr. zgrubna 10,5 Fe/Zn	PN-78/M-82005 (DIN 126)	2	1016
12	Łącznik elastyczny	PET.76.982-00	1	18868
13	Resor 3P/100X25/1120/30 TES	F411Z807ZA75	4	22554
14	Nakrętka koronkowa niska M36x1,5	DIN 937	2	
15	Smarowniczka M10x1	DIN 71412	2	1779
16	Podkładka okr. zgrubna 21 Fe/Zn	DIN 125	16	1038
17	Sworzeń resora fi 30	54RESFI30	4	337
18	Łącznik gumowy	20037-F	1	1867

Zawieszenie ROTO 6 | **Tabela 7**

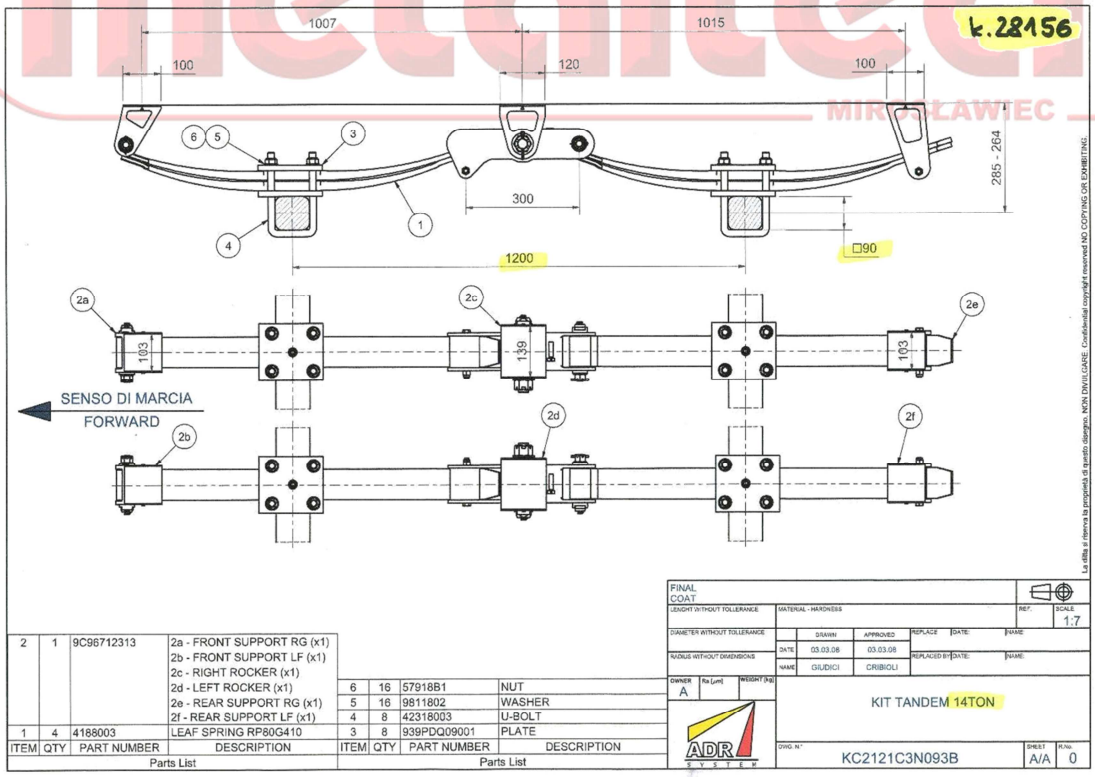

Rys. 8. Wrota boczne

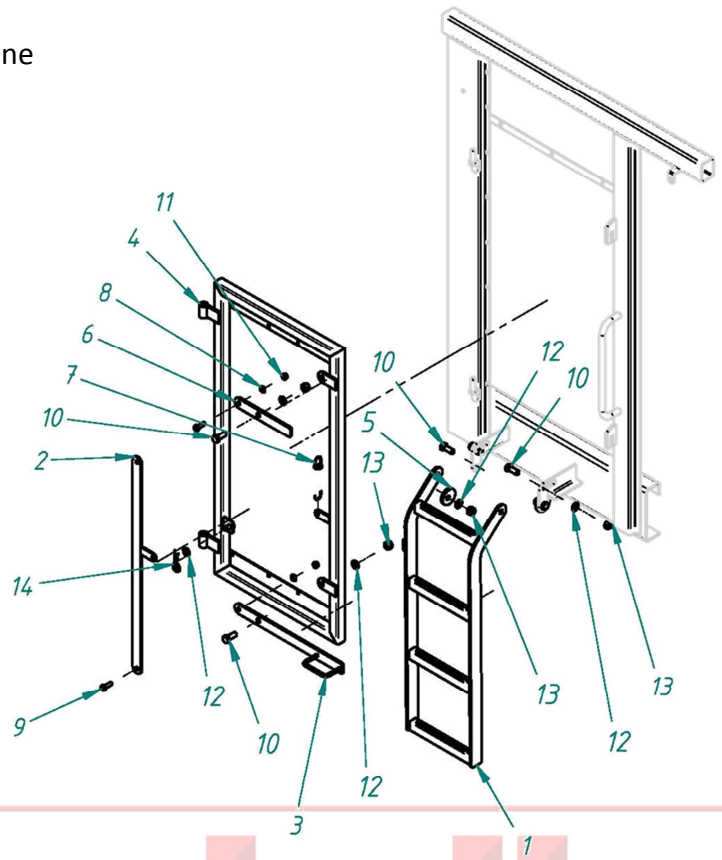

Wrota boczne **Tabela 8**

Lp	Nazwa	Numer rys.	Ilość	Kod
1	Drabinka kps	ZP6/02-05-400	1	35515
2	Cięgno kps	ZP6/02-05-300	1	35512
3	Rękojeść kps	ZP6/02-05-200	1	35508
4	Wrota kps	ZP6/02-05-100	1	35502
5	Podkładka	ZP6/02-05-005	2	35520
6	Płaskownik	ZP6/02-05-002	1	35511
7	Sprężyna siłownika pneumatycznego		1	3020
8	Podkładka okr. zgrubna 13	PN-EN ISO 7091	2	1022
9	Śruba z łbem sześć. M12x35 kl. 8,8	PN-EN ISO 4017	2	1740
10	Śruba z łbem sześc. z gwintem na całej dł. M16x40 kl.8.8	PN-EN ISO 4017	6	1297
11	Nakrętka sześć w wkł. poli. M12 kl.8 Fe/Zn	PN-EN ISO 10511	2	5646
12	Podkładka okr. zgrubna 17 Fe/Zn	PN-78/M-82005 (DIN 126)	7	1031
13	Nakrętka z wkł. M16 kl.8 Fe/Zn	DIN 985	6	5645
14	Zawleczka spr. 4	DIN 11024	1	1381

Rys. 9. Klapa tylna

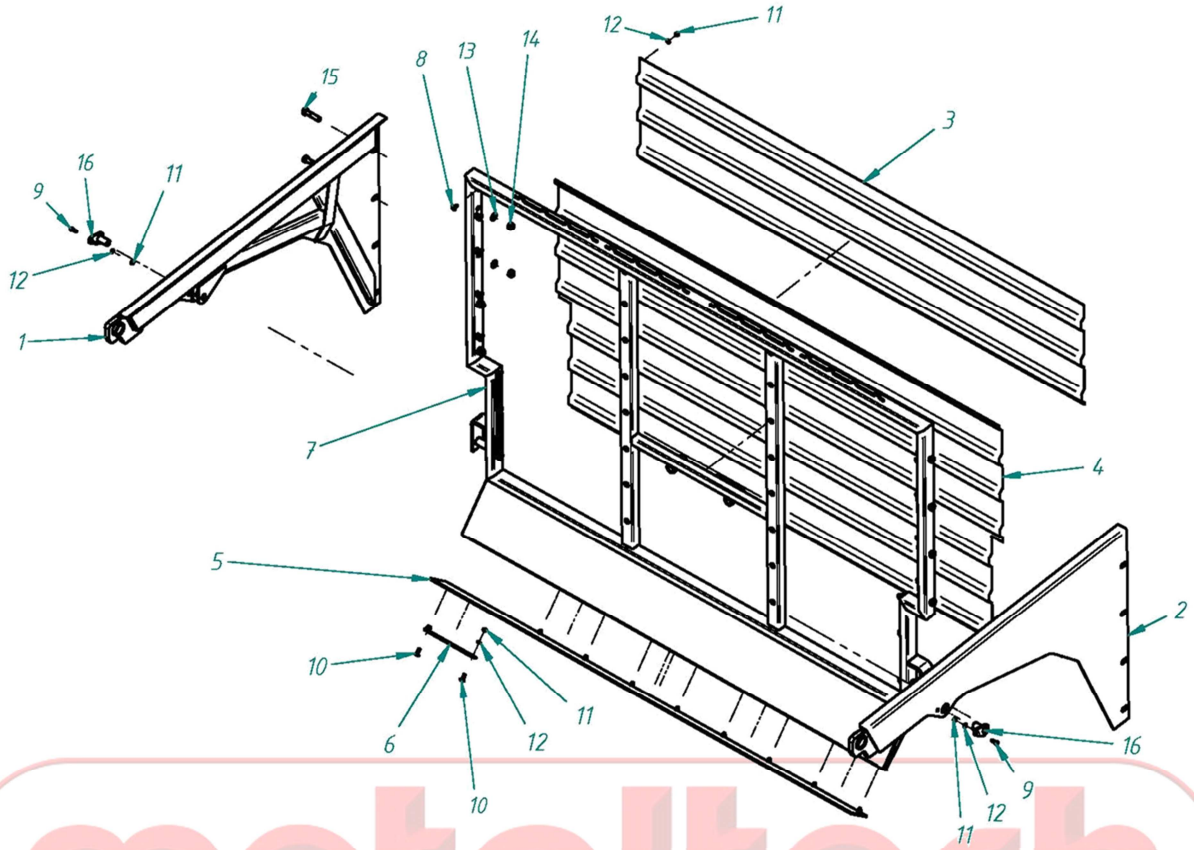

Klapa tylna **Tabela 9**

Lp	Nazwa	Numer rys.	Ilość	Kod
1	Ramię burty prawe	ZP6/02-02-200	1	32287
2	Ramię lewe	ZP6/02-02-100	1	32285
3	Blacha T18 górna	ZP6/02-02-020	1	35206
4	Blacha T18 dolna	ZP6/02-02-019	1	35205
5	Płyta gumowa	ZP6/02-02-018	1	35204
6	Płytka montażowa	ZP6/02-02-017	5	35203
7	Klapa tylna	ZP6/02-02-000	1	32273
8	Śruba z łbem grzyb M8x20 kl. 8.8	PN-M-82406	32	26156
9	Śruba z łb. sześc. M8x25 kl. 8.8 Fe/Zn	PN-EN ISO 4017	2	1184
10	Śruba z łbem grzybk. M8x25	PN-87/M-82406	10	1222
11	Nakrętka z wkł. M8 kl.8 Fe/Zn	(DIN 985)	44	884
12	Podkładka okr. zgrubna 8,4 Fe/Zn	(DIN 126)	44	1013
13	Podkładka okr. zgrubna 17 Fe/Zn	(DIN 126)	8	1031
14	Nakrętka z wkł. M16 kl.8 Fe/Zn	DIN 985	8	5645
15	Śruba M16x70 8.8 Fe/Zn	DIN 931	8	1302
16	Sworzeń siłownika burty górny kps.	646.00.57.100	2	29332

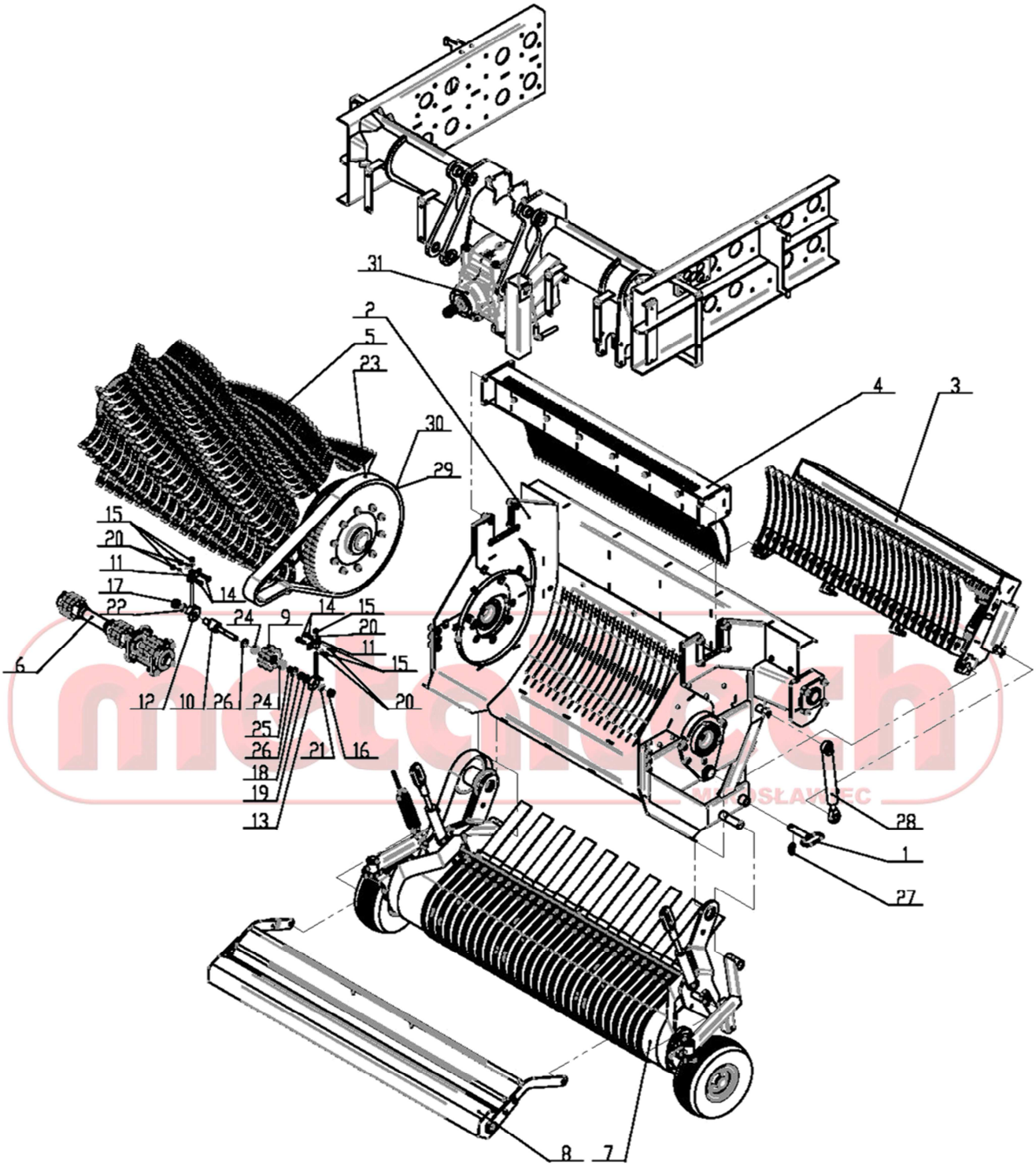

Rys. 10. Nagarniacz kpl

Nagarniacz kpl **Tabela 10**

31	Przekładnia S2201412G211	B&P	1	31268
30	Pół ogniwo złączne łańcucha	20B-R2-QRC	1	32593
29	Spinka łańcucha	20B-R2-QRC	1	32591
28	Siłownik UCJ2F-16-40/22/200-DG-z		2	32342
27	Przetyczka 12	PN-ISO 7072	2	3938
26	Pierścień osadczy sprężynujący W 40	PN-81/M-85111	2	992
25	Pierścień osadczy sprężynujący Z 20	PN-81/M-85111	1	1011
24	Łożysko kulkowe 6004-2RS	PN-85/M-86100	2	954
23	Łańcuch 20B-QRC-1 1/4" R2	DIN 8187	1	32588
22	Podkładka sprężysta 24,5	PN-77/M-82008	1	22227
21	Podkładka sprężysta 20,5	PN-77/M-82008	1	940
20	Podkładka sprężysta 12,2	PN-77/M-82008	6	935
19	Podkładka 21	PN-78/M-82005	1	1038
18	Nakrętka M20-05-B	PN-86/M-82153	1	839
17	Nakrętka sześciokątna M24 - 8	PN-EN 24032	1	7658
16	Nakrętka sześciokątna M20 - 8	PN-EN 24032	1	803
15	Nakrętka sześciokątna M12 - 8	PN-EN 24032	6	795
14	Śruba M12 x 40 - 8.8	PN-EN 24017	4	14039
13	Napinacz 2 kpl.	ZP10/04-05-400	1	31805
12	Napinacz kpl.	ZP10/04-05-300	1	34806
11	Płytka kpl.	ZP10/04-05-200	2	34803
10	Oś napinacza	ZP10/04-05-006	1	31804
9	Tarcza łań. Z10x2-1" 1/4x3/4"	ZP10/04-05-005	1	34841
8	Bęben dociskowy kpl.	ZP6/04-07-000	1	40101
7	Podbieracz kpl.	ZP10/04-06-000	1	31809
6	Napęd kpl.	ZP10/04-05-000	1	31801
5	Rotor kpl.	ZP10/04-04-000	1	31381
4	Belka skrobaków	ZP10/04-03-000	1	31368
3	Belka nożowa	ZP10/04-02-000	1	31339
2	Kosz rotora kpl.	ZP10/04-01-000	1	31458
1	Sworzeń belki nożowej spaw.	ZP10/04-00-100	2	31455
Lp.	Nazwa	Numer rysunku	Ilość	Kod

metaltech MIROSŁAWIEC

Rys. 11. Kosz rotora

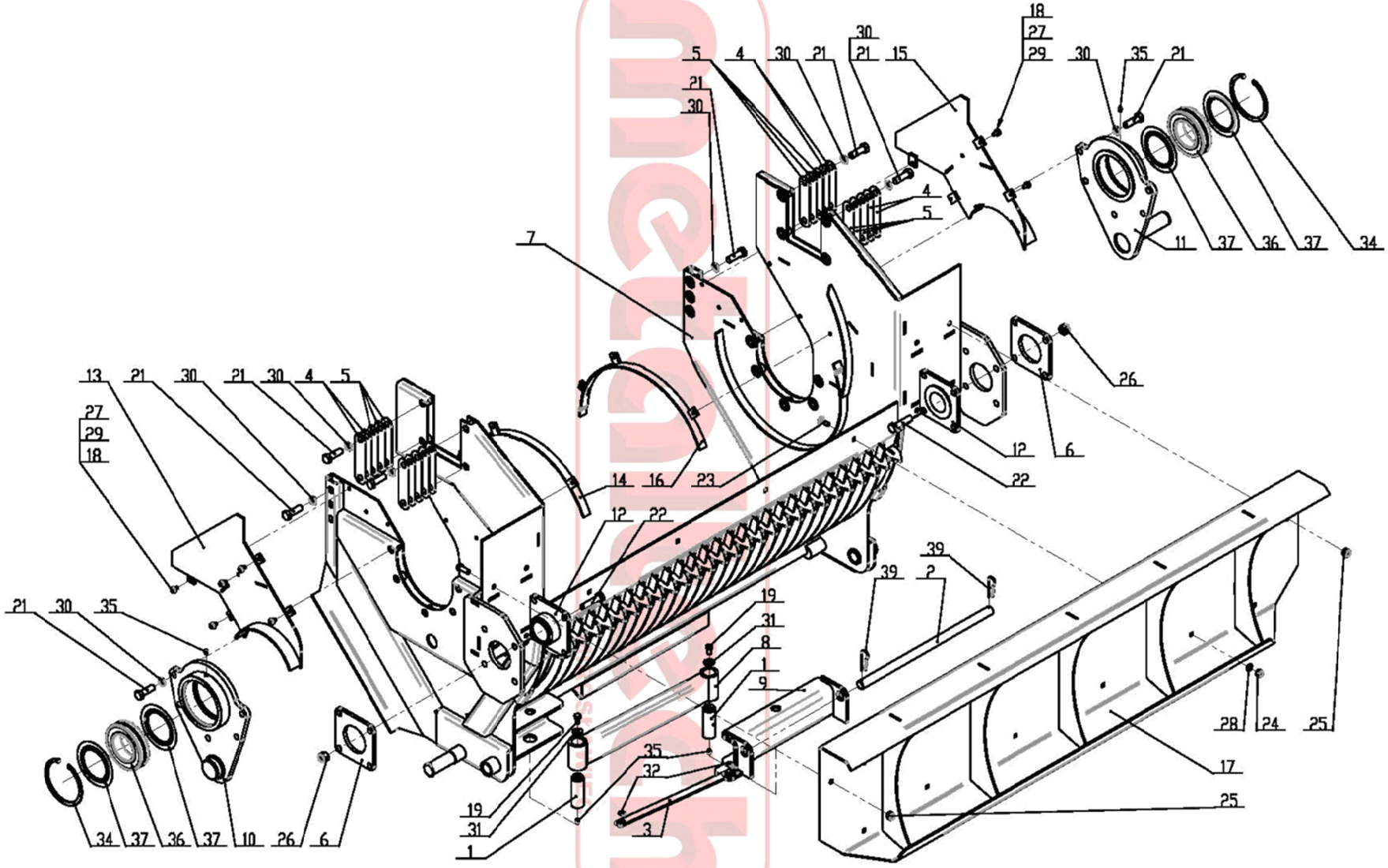

Kosz rotora | **Tabela 11**

26	Nakrętka samozabezpieczająca M16	PN-85/M-82175	8	5645
25	Nakrętka samozabezpieczająca M12	PN-85/M-82175	6	5646
24	Nakrętka samozabezpieczająca M10	PN-85/M-82175	4	888
23	ŚRUBA Z M10 x 30 - 5.6 - Fe/Zn5	PN-87/M-82406	4	24119
22	Śruba M16 x 65 - 8.8	PN-EN 24017	8	30399
21	Śruba M16 x 50 - 8.8	PN-EN 24017	24	13795
20	Śruba M12 x 30 - 8.8	PN-EN 24017	6	1248
19	Śruba M10 x 20 - 8.8	PN-EN 24017	2	1177
18	Śruba M8 x 16 - 8.8	PN-EN 24017	14	1179
17	Osłona tylna ZP10	ZP10/04-01-900	1	34776
16	Osłona górna P	ZP10/04-01-850	1	34774
15	Osłona boczna P	ZP10/04-01-800	1	31465
14	Osłona górna L	ZP10/04-01-750	1	34772
13	Osłona L górna	ZP10/04-01-700	1	31460
12	Mocowanie kosza	ZP10/04-01-600	2	31336
11	Mocowanie rotora P	ZP10/04-01-500	1	31334
10	Mocowanie rotora P	ZP10/04-01-500	1	31334
9	Obrotnica belki nożowej	ZP10/04-01-300	1	31325
8	Ramie obrotnicy spaw.	ZP10/04-01-200	1	31322
7	Kosz rotora	ZP10/04-01-100	1	31275
6	Blacha mocowania kosza	ZP10/04-01-602	2	31338
5	Dystans 2	ZP10/04-01-005	12	34771
4	Dystans 1	ZP10/04-01-004	8	34770
3	Cięgło	ZP10/04-01-003	1	31274
2	Oś belki nożowej	ZP10/04-01-002	1	31273
1	Oś obrotnicy	ZP10/04-01-001	2	31272
Lp.	Nazwa	Numer rysunku	Ilość	Kod

metaltech MIROSŁAWIEC

metaltech MIROSŁAWIEC

Rys. 11. Kosz rotora

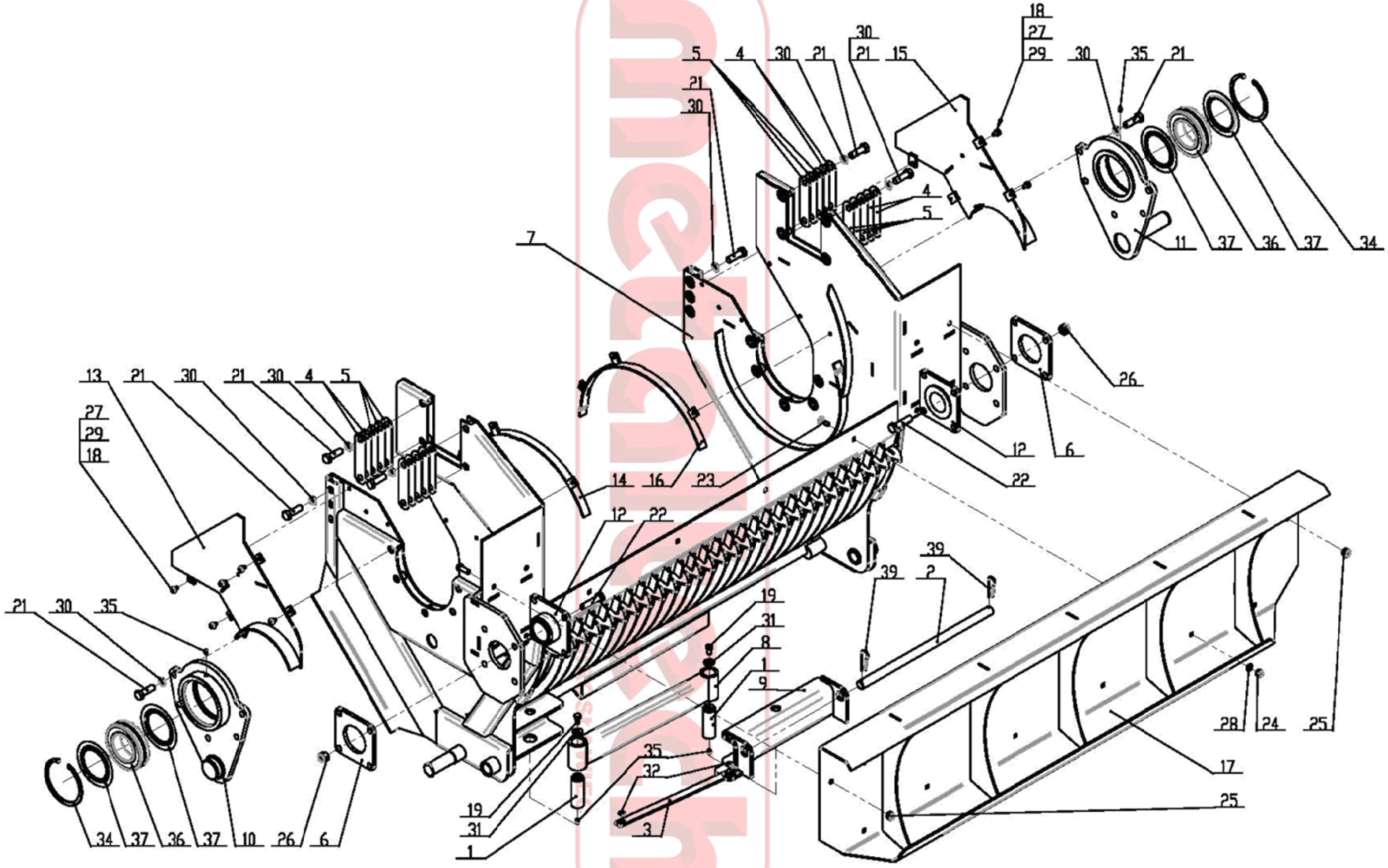

c.d. tabeli 11

39	Zawleczka A 71	BN-81/1902-04	2	2527
38	Zawleczka S 5 x 40	PN-76/M-82001	2	1353
37	Pierścień uszczelniający 22216 JV	Nilos-Ring	4	32076
36	Łożysko baryłkowe 22216-E1	INA-FAG	2	32074
35	Smarowniczka M8×1	PN-76/M-86002	4	1778
34	Pierścień osadczy sprężynujący W 140	PN-81/M-85111	2	31951
33	Pierścień osadczy sprężynujący Z 35	PN-81/M-85111	2	1017
32	Pierścień osadczy sprężynujący Z 16	PN-81/M-85111	2	29215
31	Podkładka okrągła 10,5	PN-59/M-82030	2	6105
30	Podkładka sprężysta 16,3	PN-77/M-82008	24	939
29	Podkładka sprężysta 8,2	PN-77/M-82008	14	932
28	Podkładka 10,5	PN-78/M-82005	4	1016
27	Podkładka 8,4	PN-78/M-82005	14	1013
Lp.	Nazwa	Numer rysunku	Ilość	Kod

metaltech MIROSŁAWIEC

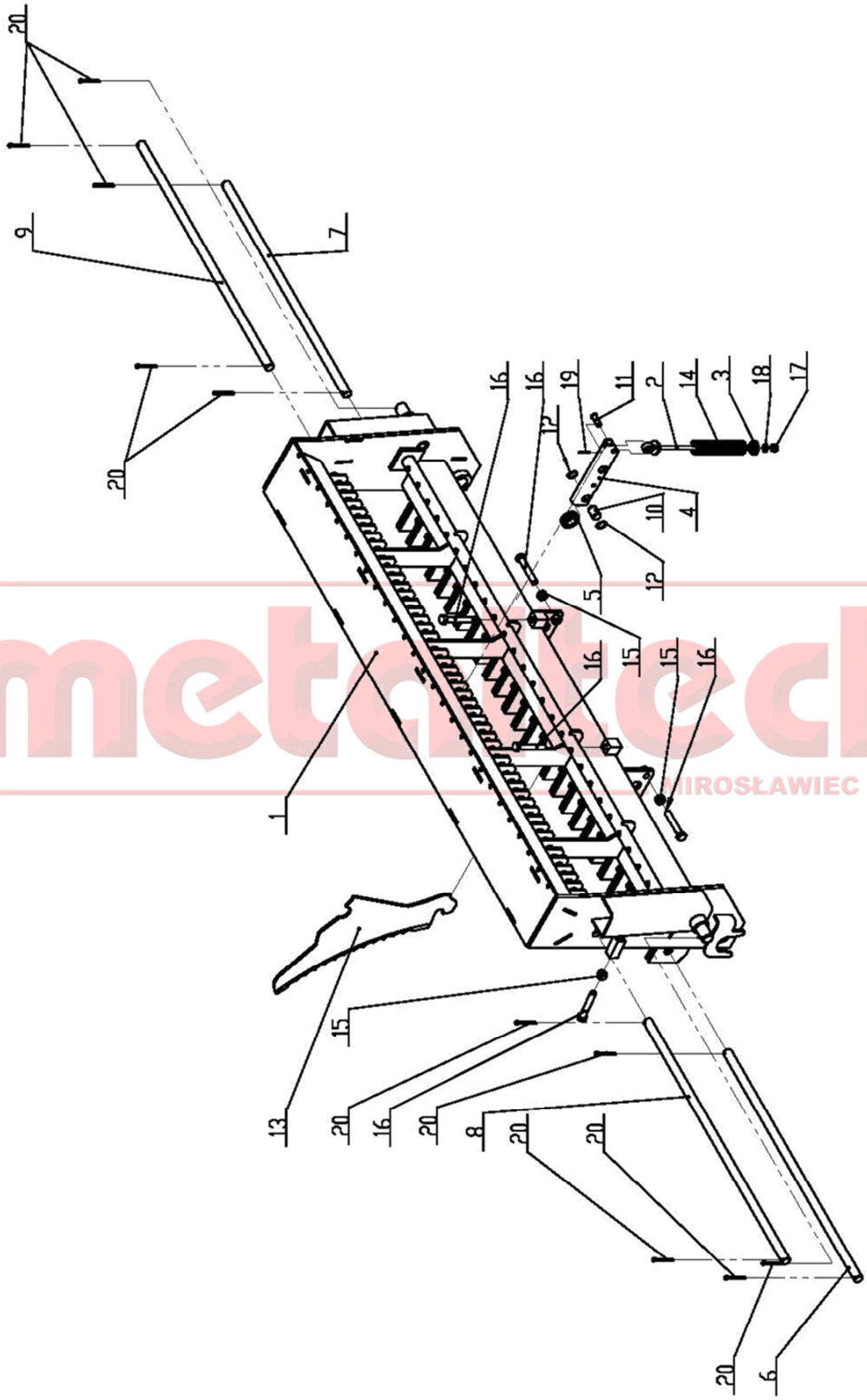

Rys. 12. Klamra nożowa

metaltech MIROSŁAWIEC

Klamra nożowa | **Tabela 12**

Lp.	Numer	Wyszczególnienie	Ilość	Uwagi
20	PN-76/M-82001	Zawleczka S 5 x 40	10	1353
19	PN-76/M-82001	Zawleczka S 2,5 x 20	27	23995
18	PN-78/M-82005	Podkładka 8,4	27	1013
17	PN-85/M-82175	Nakrętka samozabezpieczająca M8	27	25451
16	PN-EN 24017	Śruba M12 x 70 - 8.8	6	31956
15	PN-EN 24032	Nakrętka sześciokątna M12 - 8	4	795
14	6238	Sprężyna - Lesjofors	27	31165
13	434126	Nóż - Pöttinger	27	31404
12	PN-81/M-85111	Pierścień osadczy sprężynujący Z 18	54	31949
11	PN-63/M-83002	Sworzeń 10x28/24-5H	27	32534
10	ZP10/04-02-008	Sworzeń zabezpieczenia	27	31348
9	ZP10/04-02-007	Oś zabezpieczenia P	1	31346
8	ZP10/04-02-006	Oś zabezpieczenia L	1	31345
7	ZP10/04-02-005	Oś noża P	1	31344
6	ZP10/04-02-004	Oś noża L	1	31343
5	ZP10/04-02-003	Rolka noża	27	31342
4	ZP10/04-02-002	Ramię noża	27	31341
3	ZP10/04-02-001	Tuleja spr.	27	31340
2	ZP10/04-02-200	Prowadnica sprężyny	27	31365
1	ZP10/04-02-100	Belka nożowa spaw.	1	31349

metaltech MIROSŁAWIEC

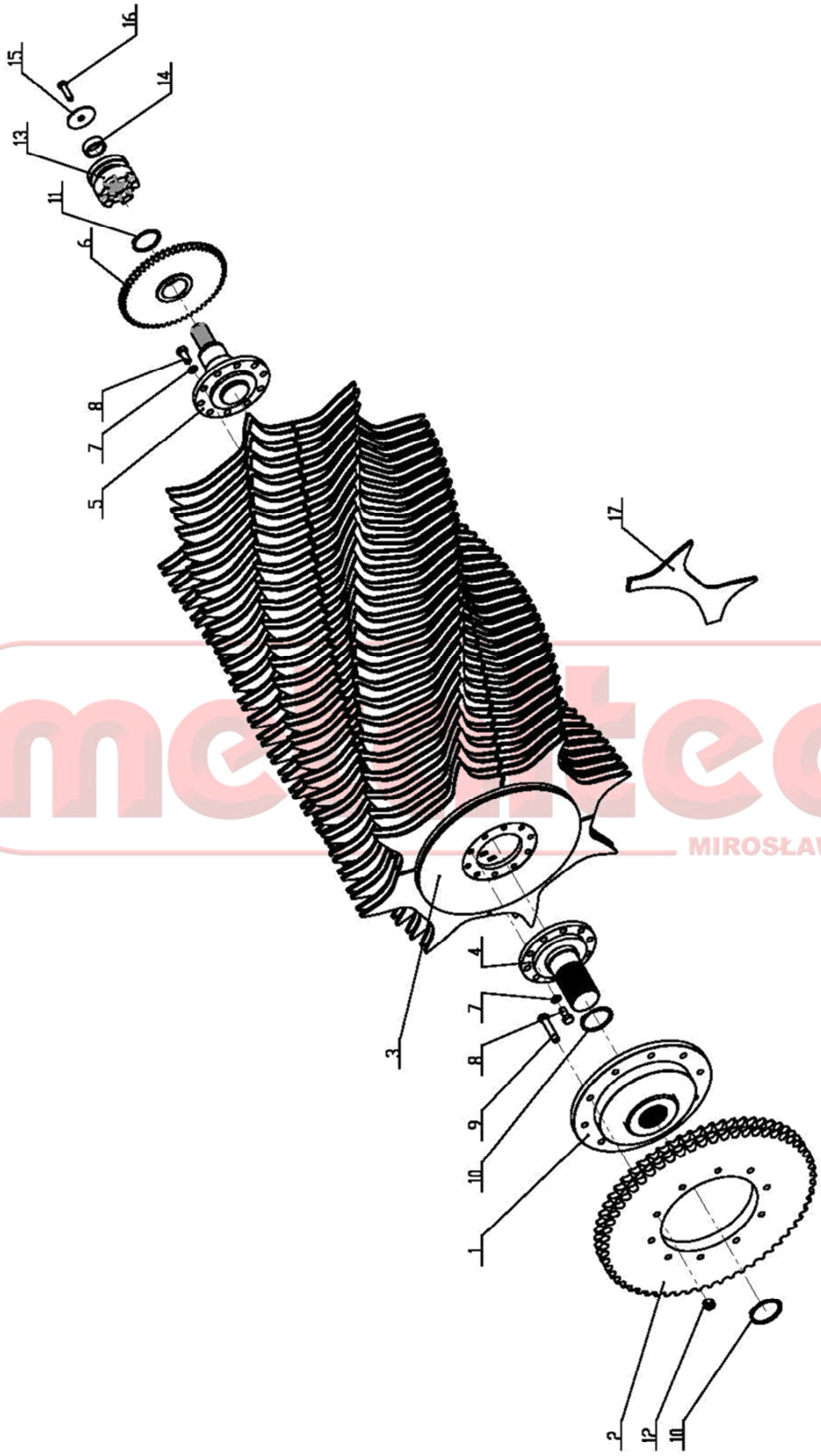

Rys. 13. Rotor (od 2015)

metaltech MIROSŁAWIEC

Rotor (od 2015) | **Tabela 13**

17	Palec rotora	ZP10/04-04-102		31386
16	Wkręt z gniazdem sześciok. M12x30	ISO 10642	1	18716
15	Dekielek	ZP6/07-00-002	1	35298
14	Tuleja dystansowa	ZP10/04-05-015	1	40350
13	Tuleja sprzęgła	ZP10/04-09-001	1	40248
12	Nakrętka samozabezpieczająca M16	PN-85/M-82175	10	5645
11	Pierścień osadczy sprężynujący Z 70	PN-81/M-85111	1	31950
10	Pierścień osadczy sprężynujący Z 80	PN-81/M-85111	2	1020
9	Śruba M16 x 80 - 10.9	PN-EN 24017	10	1305
8	Śruba M16 x 35 - 10.9	PN-EN 24017	20	34832
7	Podkładka sprężysta 16,3	PN-77/M-82008	20	939
6	Koło Z59 spaw.	ZP10/04-04-400	1	31393 B
5	Czop Prawy	ZP10/04-04-300	1	31390 B
4	Czop Lewy	ZP10/04-04-200	1	31388
3	Rotor kpl. spaw.	ZP10/04-04-100	1	31384
2	Tarcza łań. Z60x2-1" 1/4x3/4"	ZP10/04-04-002	1	31380
1	Mocowanie koła	ZP10/04-04-001	1	31382
Lp.	Nazwa	Numer rysunku	Ilość	Kod

metaltech MIROSŁAWIEC

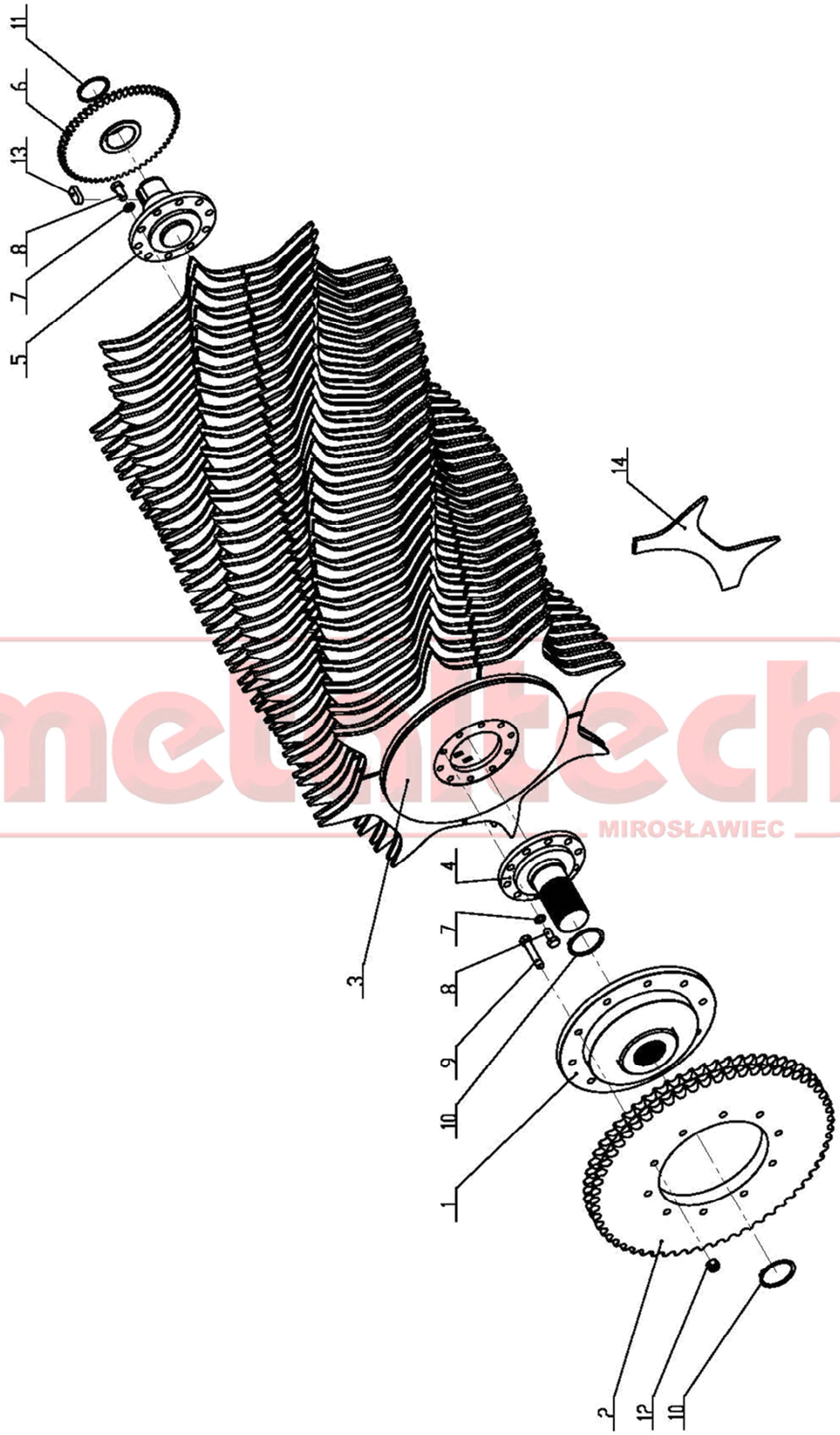

Rys. 14. Rotor (do 2015)

metaltech MIROSŁAWIEC

Rotor (do 2015)

Tabela 14

14	Palec rotora	ZP10/04-04-102		31386
13	Wpust pryzmatyczny AB 20x12x45	PN-70/M-85005	1	31955
12	Nakrętka samozabezpieczająca M16	PN-85/M-82175	10	5645
11	Pierścień osadczy sprężynujący Z 70	PN-81/M-85111	1	31950
10	Pierścień osadczy sprężynujący Z 80	PN-81/M-85111	2	1020
9	Śruba M16 x 80 - 10.9	PN-EN 24017	10	1305
8	Śruba M16 x 35 - 10.9	PN-EN 24017	20	34832
7	Podkładka sprężysta 16,3	PN-77/M-82008	20	939
6	Koło Z59 spaw.	ZP10/04-04-400	1	31393 A
5	Czop Prawy	ZP10/04-04-300	1	31390 A
4	Czop Lewy	ZP10/04-04-200	1	31388
3	Rotor kpl. spaw.	ZP10/04-04-100	1	31384
2	Tarcza łań. Z60x2-1" 1/4x3/4"	ZP10/04-04-002	1	31380
1	Mocowanie koła	ZP10/04-04-001	1	31382
Lp.	Nazwa	Numer rysunku	Ilość	Kod

metaltech MIROSŁAWIEC

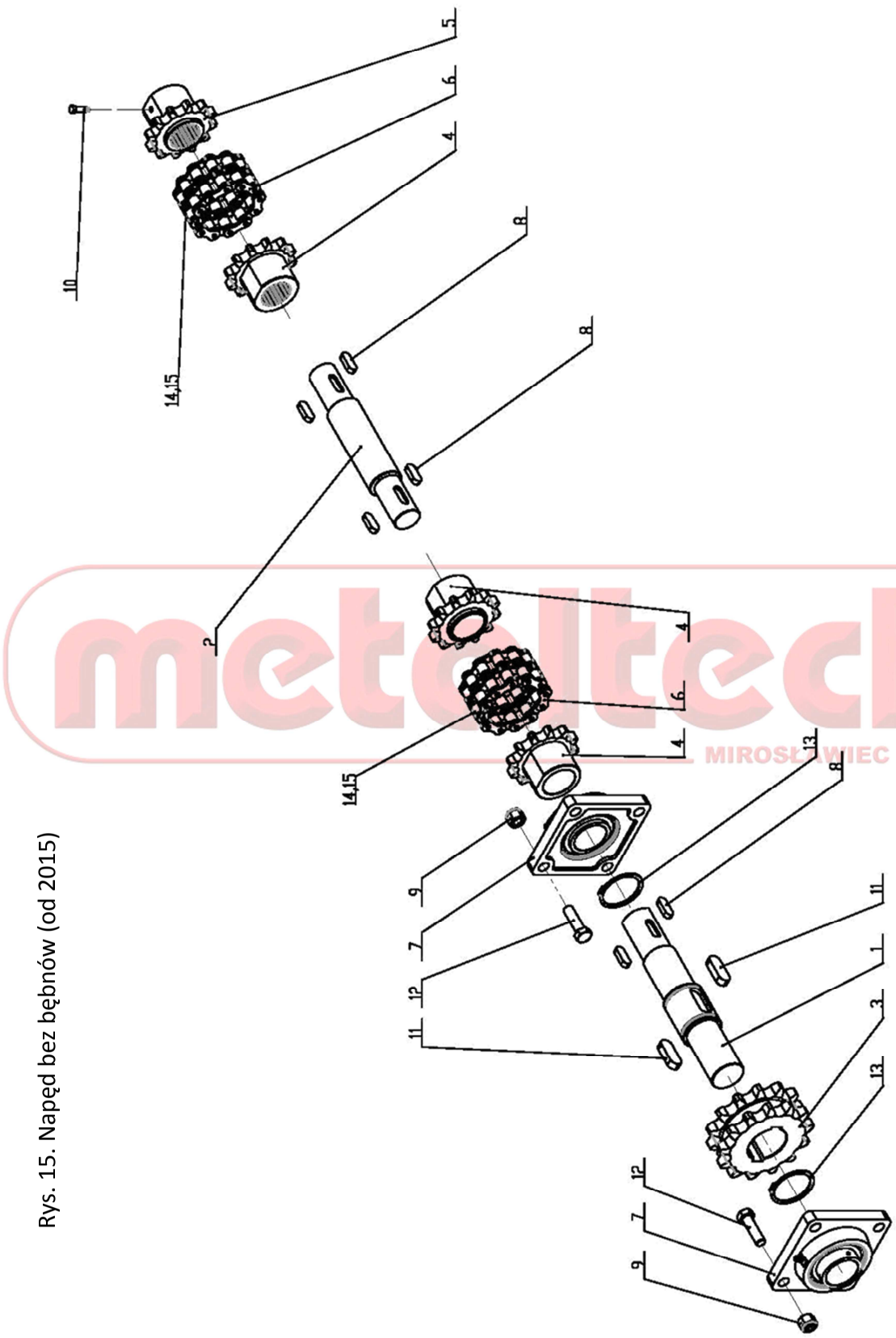

Rys. 15. Napęd bez bębnów (od 2015)

metaltech MIROSŁAWIEC

Napęd bez bębnów (od 2015) **Tabela 15**

15	Pół ogniwo złaczne	16B R2 QRC	2	1909
14	Ogniwo złaczne	16B R2 QRC	2	1913
13	Pierścień osadczy sprężynujący Z 60	PN-81/M-85111	2	22485
12	Śruba M14 x 50 - 8.8	PN-EN 24017	8	27990
11	Wpust pryzmatyczny A 18 x 11 x 50	PN-70/M-85005	2	34835
10	Śruba dociskowa M8 x 25 - 8.8	PN-83/M-82303	1	31961
9	Nakrętka samozabezpieczająca M14	PN-85/M-82175	8	13008
8	Wpust pryzmatyczny A14x9x63	DIN 6885	6	24579
7	Zespół łożyskowy RCJY50-JIS	Ina-Fag	2	2871
6	Łańcuch 16B-2-12 Pz	PN-77/M-84168	2	9984
5	Tarcza sprzęgła 1	ZP10/04-05-100	1	34789
4	Tarcza sprzęgła	ZP10/04-05-150	3	40329
3	Tarcza łań. Z13x2-1" 1/4x3/4"	ZP10/04-05-003	1	34836
2	Wałek napędowy	ZP10/04-05-014	1	40332
1	Wał napędu	ZP10/04-05-011	1	35476
Lp.	Nazwa	Numer rysunku	Ilość	Kod

metaltech MIROSŁAWIEC

Rys. 16. Napęd rozłączany (do 2015)

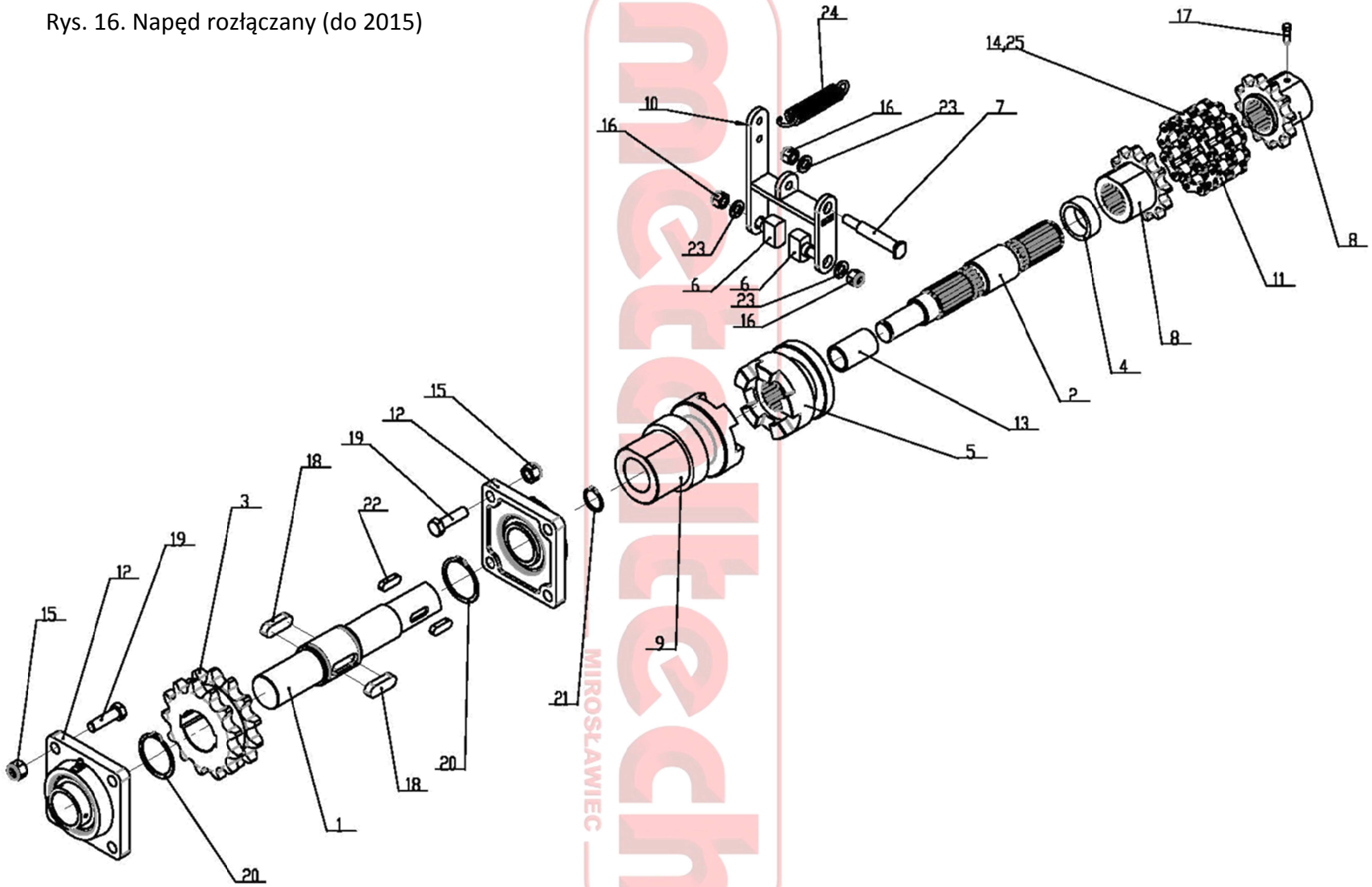

Napęd rozłączany (do 2015) **Tabela 16**

25	Ogniwo złaczne	16B R2 QRC	2	1913
24	Sprężyna		1	3020
23	Podkładka 13	PN-78/M-82005	3	1022
22	Wpust pryzmatyczny A14x9x63	DIN 6885	4	24579
21	Pierścień osadczy sprężynujący Z 30	PN-81/M-85111	1	1015
20	Pierścień osadczy sprężynujący Z 60	PN-81/M-85111	2	22485
19	Śruba M14 x 50 - 8.8	PN-EN 24017	8	27990
18	Wpust pryzmatyczny A 18 x 11 x 50	PN-70/M-85005	2	34835
17	Śruba dociskowa M8 x 25 - 8.8	PN-83/M-82303	3	31961
16	Nakrętka samozabezpieczająca M12	PN-85/M-82175	3	5646
15	Nakrętka samozabezpieczająca M14	PN-85/M-82175	8	13008
14	Pół ogniwo złaczne	16B R2 QRC	2	1909
13	Tulejka cylindryczna	LMZ806-303860	1	35483
12	Zespół łożyskowy RCJY50-JIS	Ina-Fag	2	2871
11	Łańcuch 16B-2-12 Pz	PN-77/M-84168	2	9984
10	Dźwignia sprzęgła	ZP10/04-05-600	1	35467
9	Tarcza kps	ZP10/04-05-500	1	31807
8	Tarcza sprzęgła 1	ZP10/04-05-100	2	34789
7	Oś sprzęgła	ZP10/04-05-010	1	35465
6	Kamień sprzęgła	ZP10/04-05-009	2	32402
5	Tuleja sprzęgła 3	ZP10/04-05-008	1	32401
4	Tuleja dystansowa	ZP10/04-05-005	1	34842
3	Tarcza łań. Z13x2-1" 1/4x3/4"	ZP10/04-05-003	1	34836
2	Wałek napędu 3	ZP10/04-05-007	1	35464
1	Wał napędu	ZP10/04-05-011	1	35476
Lp.	Wyszczególnienie	Numer		Uwagi

metaltech MIROSŁAWIEC

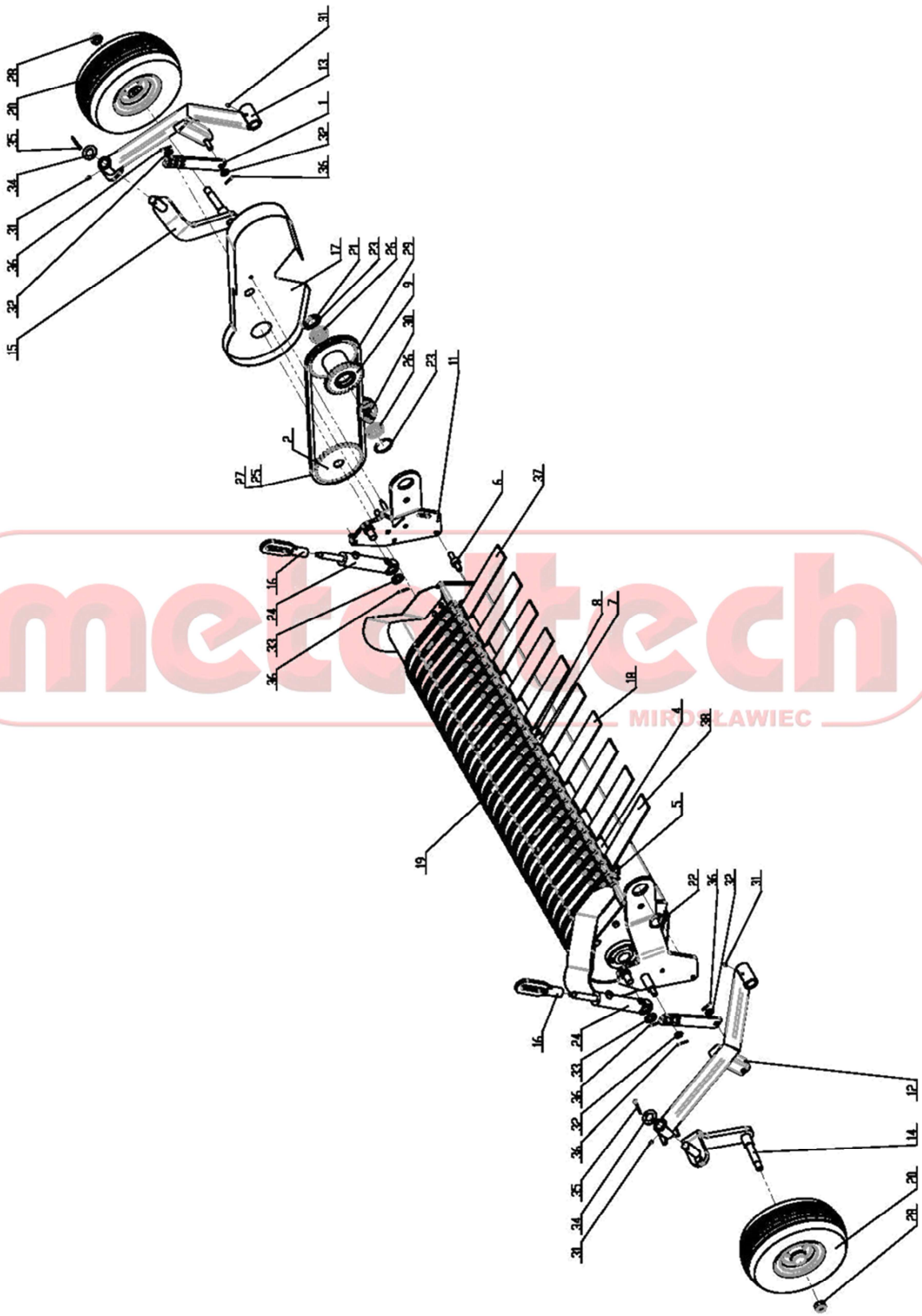

Rys. 17. Podbieracz

metaltech MIROSŁAWIEC

Podbieracz

Tabela 17

27	Pół ogniwo złaczne 12B-QRC-B1		1	32592
26	Łożysko kulkowe 6008-2RS	PN-85/M-86100	2	959
25	Ogniwo złaczne 12B-QRC-B1		1	32590
24	Siłownik CJ2F-16-40/22/160z		2	313
23	Pierścień osadczy sprężynujący W 68	PN-81/M-85111	2	31952
22	Pierścień osadczy sprężynujący Z 60	PN-81/M-85111	1	22485
21	Pierścień osadczy sprężynujący Z 40	PN-81/M-85111	1	1019
20	Koło kompletne 16x6.50-8	Granit 81016x6.50-8/4R	2	31979
19	Podbieracz DBD	S33CXR-27	1	39141
18	Ślizg podbieracza spaw.	ZP10/04-06-950	8	34794
17	Osłona podbieracza	ZP10/04-06-900	1	32670
16	Ucho siłownika spaw.	ZP10/04-06-800	2	31829
15	Obrotnica koła P	ZP10/04-06-700	1	31484
14	Obrotnica koła L	ZP10/04-06-600	1	31479
13	Ramię koła P	ZP10/04-06-500	1	31476
12	Ramię koła L	ZP10/04-06-400	1	31468
11	Ramie podbieracza P spaw.	ZP10/04-06-300	1	31827
10	Ramie podbieracza L spaw.	ZP10/04-06-200	1	31822
9	Koła Z29/Z32	ZP10/04-06-100	1	31819
8	Tuleja dystansowa ślizgu 3	ZP10/04-06-009	1	34791
7	Tuleja dystansowa ślizgu 2	ZP10/04-06-008	1	31844
6	Oś napinacza	ZP10/04-06-007	1	31843
5	Oś ślizgu	ZP10/04-06-006	1	31847
4	Tuleja dystansowa ślizgu	ZP10/04-06-005	8	31846
3	Uchwyt osi ślizgu	ZP10/04-06-004	3	
2	Koło łań. z piastą Z32x1-3/4"x7/16"	ZP10/04-06-002	1	34838
1	Regulacja podbieracza	ZP10/04-06-001	2	31811
Lp.	Wyszczególnienie	Numer	Ilość	Uwagi

metaltech MIROSŁAWIEC

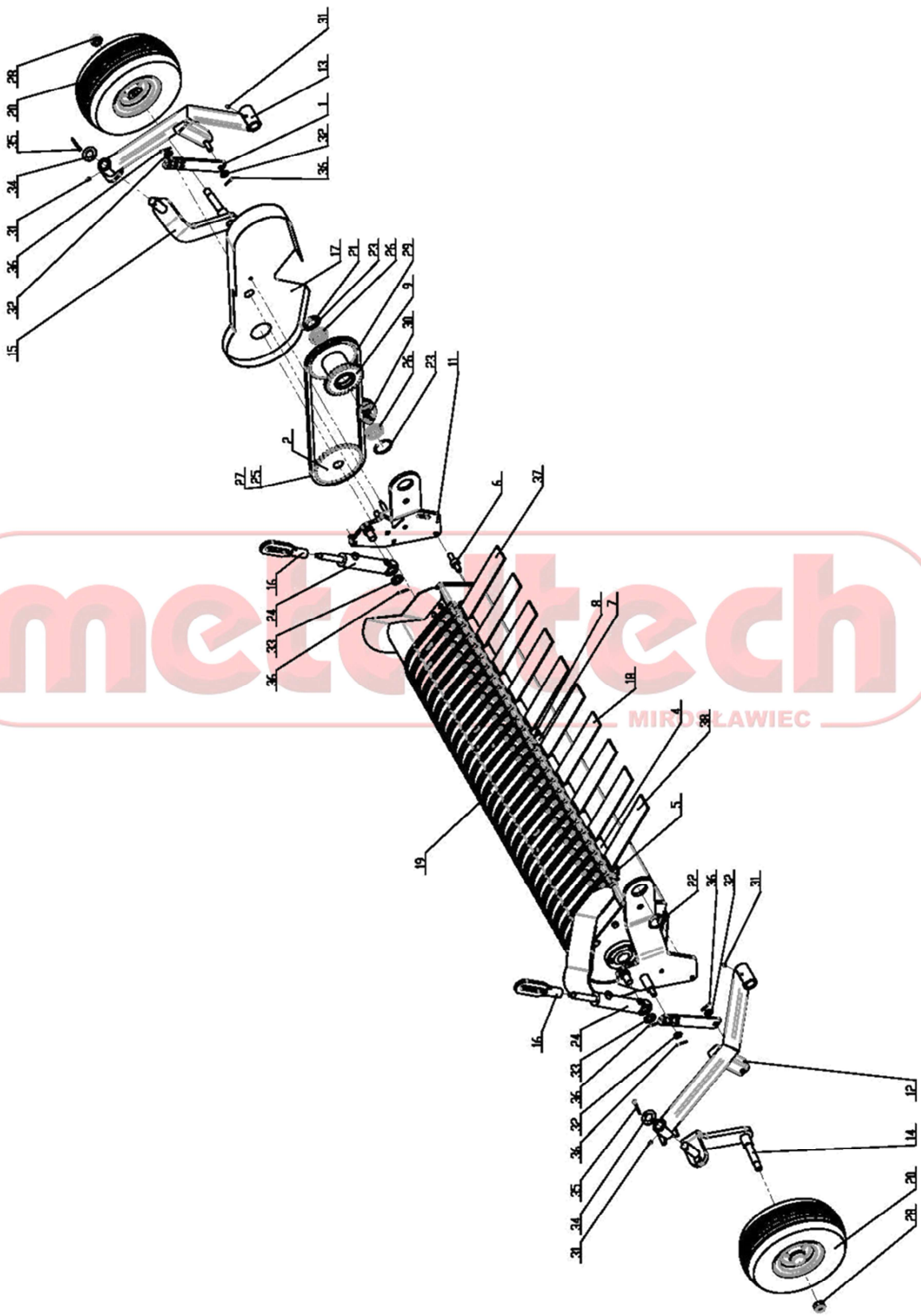

Rys. 17. Podbieracz

metaltech MIROSŁAWIEC

c.d tabeli 17

38	Ślizg podbieracza L.	ZP10/04-06-970	1	40459
37	Ślizg podbieracza P	ZP10/04-06-960	1	40457
36	Zawleczka S 4 x 30	PN-76/M-82001	7	13204
35	Zawleczka S 6,3 x 50	PN-76/M-82001	2	24582
34	Podkładka 31	PN-78/M-82005	2	1048
33	Podkładka 25	PN-78/M-82005	2	1044
32	Podkładka 17	PN-78/M-82005	5	1031
31	Smarowniczka M8×1	PN-76/M-86002	4	1779
30	P3/4"-12S - 06 550 004	R□STA	1	32594
29	Łańcuch 12B-QRC-100 Pz	PN-77/M-84168	1	32589
28	Nakrętka samozabezpieczająca M22	PN-85/M-82175	2	31959
Lp.	Wyszczególnienie	Numer	Ilość	Uwagi

metaltech MIROSŁAWIEC

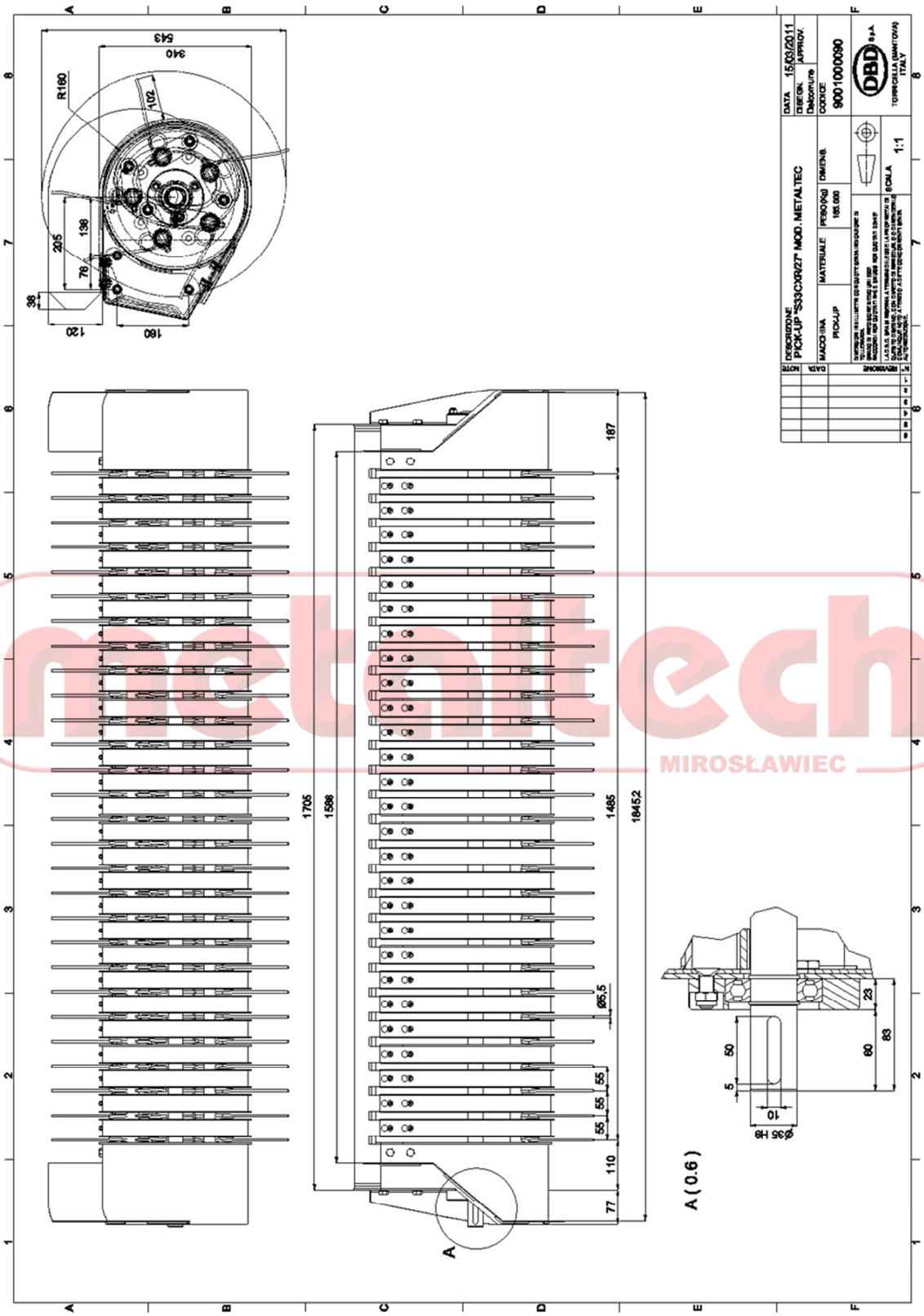

metaltech MIROSŁAWIEC

Rys. 18. Belka skrobaków

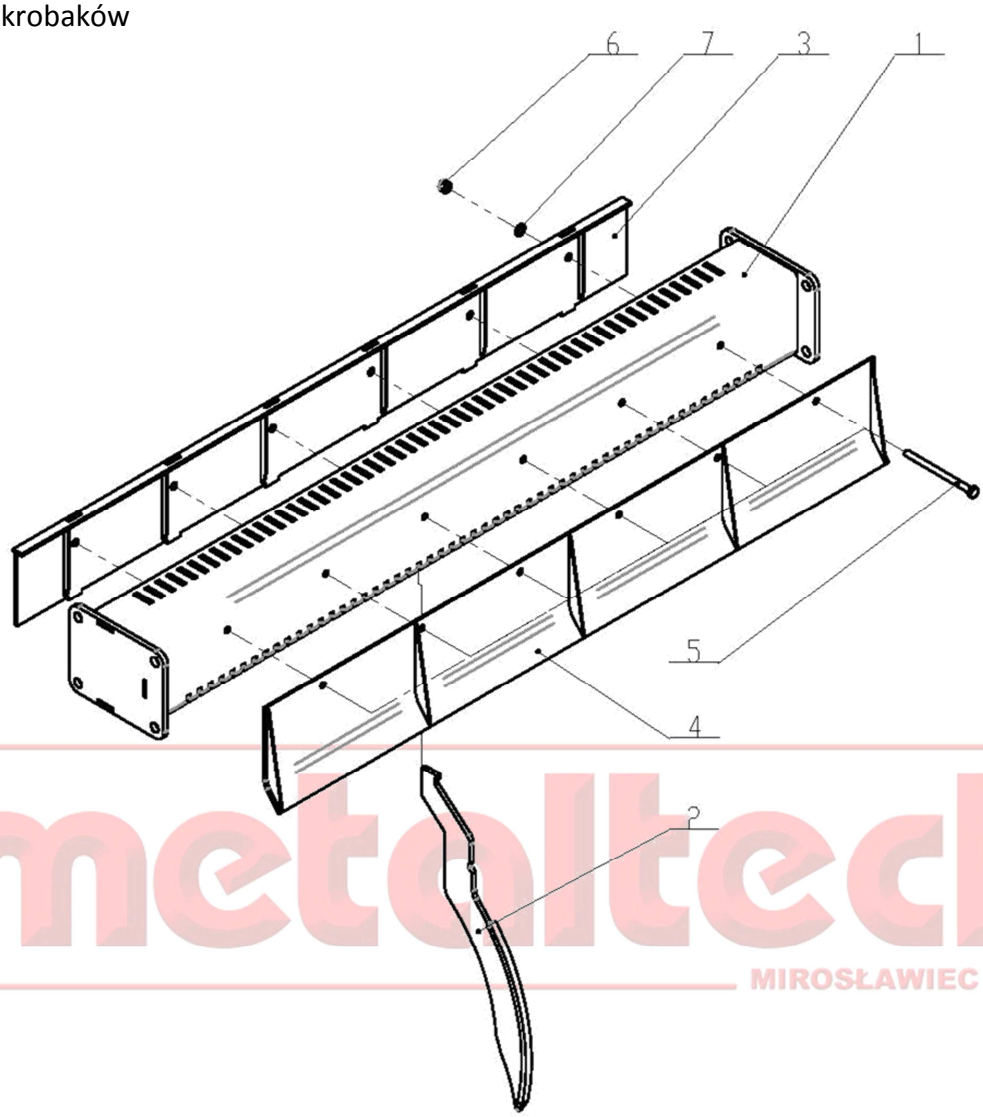

metaltech MIROSŁAWIEC

Belka skrobaków **Tabela 18**

Lp.	Numer	Wyszczególnienie	Ilość	Uwagi
7	PN-78/M-82005	Podkładka 10,5	6	888
6	PN-85/M-82175	Nakrętka samozabezpieczająca M10	6	1016
5	PN-85/M-82105	Śruba M10 x 150 - 8.8	6	34831
4	ZP10/04-03-400	Osłona skrobaków spaw.	1	34786
3	ZP10/04-03-300	Płyta skrobaków spaw.	1	34784
2	ZP10/04-03-200	Skrobak spaw.	53	31374
1	ZP10/04-03-100	Belka skrobaków spaw.	1	31370

Rys. 19. Instalacja hamulcowa ROTO 10

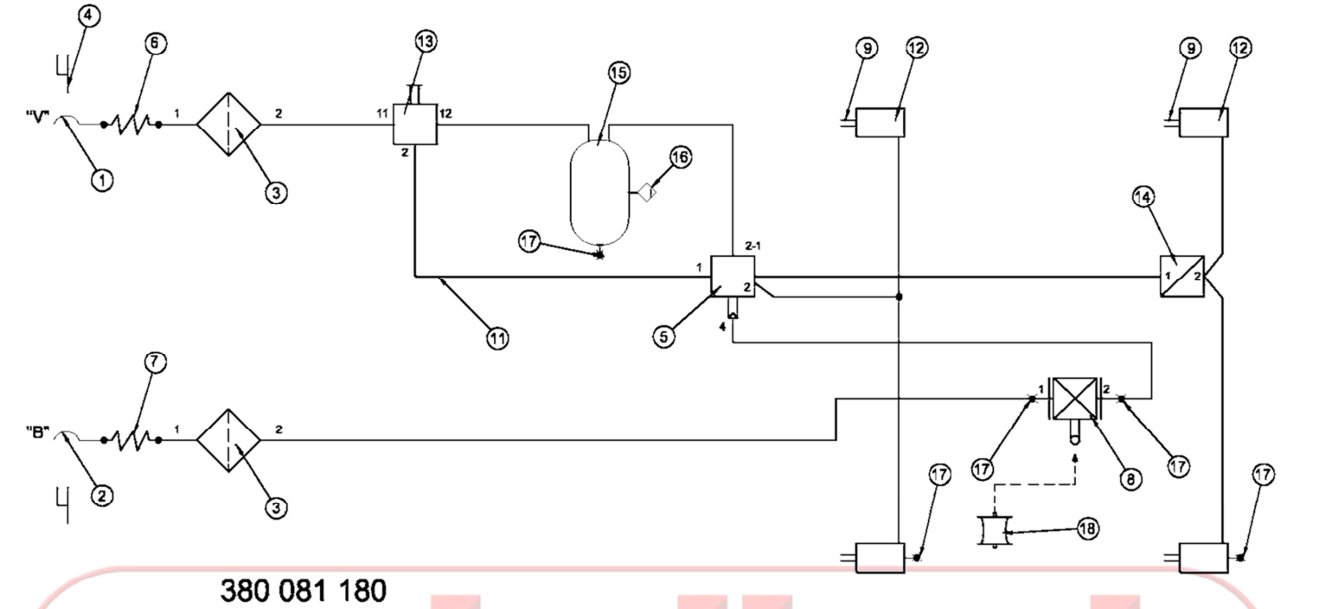

Instalacja hamulcowa ROTO 10 **Tabela 19**

Lp	Nazwa	Numer rysunku	Ilość	Kod
1	Złącze przewodu automatyczne	87 10 030 0	1	198
2	Złącze przewodu automatyczne	87 10 020 0	1	195
3	Filtr przewodowy	81 10 010 0	2	520
4	Uchwyt przewodów pneumatycznych		2	465
5	Zawór sterujący	351 008 022	1	35626
6	Przewód spiralny CZERWONY		1	178
7	Przewód spiralny ŻÓŁTY		1	184
8	Regulator siły hamowania automatyczny	601 002 021	1	37321
9	Widełki siłownika hamulcowego		4	
10				
11	Przewód pneumatyczny	15x1,5		
12	Cylinder hamulcowy	Typ 16”	4	187
13	Zawór luzujący	352 018 011	1	35628
14	Zawór regulujący	356 005 102	1	35667
15	Zbiornik powietrza	60 l	1	253
16	Zawór odwadniający	83 10 011 0	1	333
17	Złącze kontrolne		4	
18	Łącznik elastyczny	PET.76.982-00	1	18868

Rys. 20. Instalacja hamulcowa ROTO 6

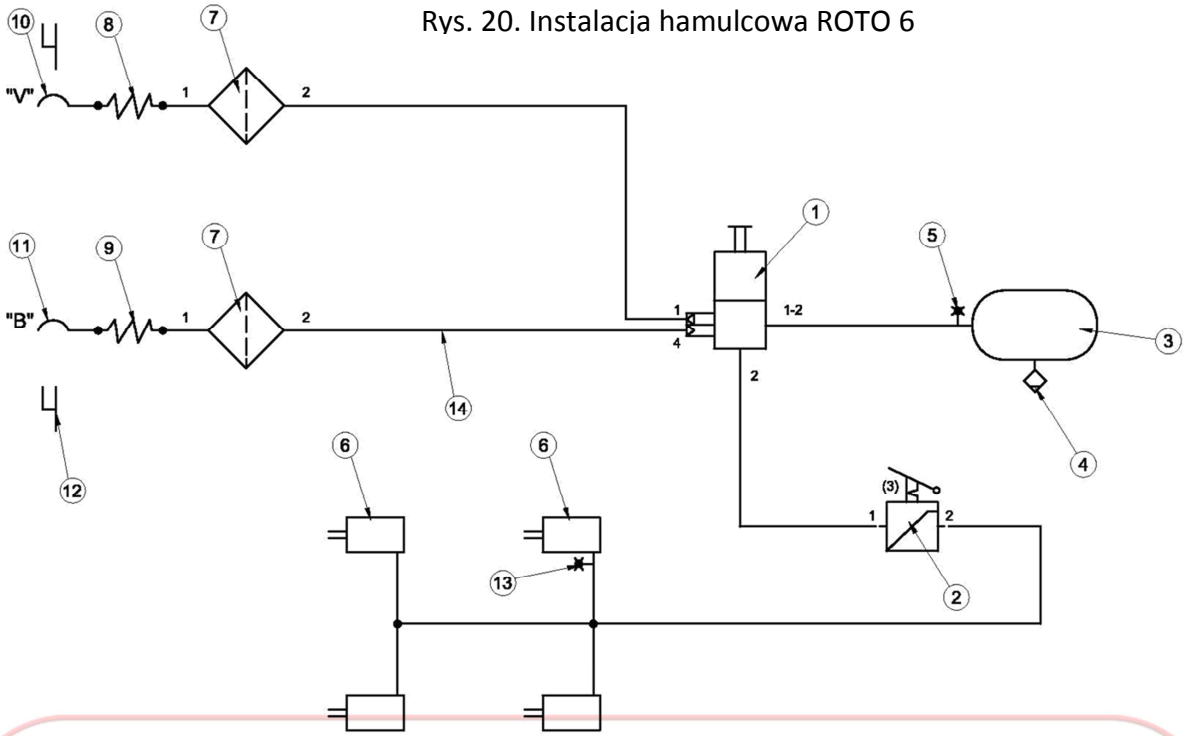

Instalacja hamulcowa ROTO 6 **Tabela 20**

Lp	Nazwa	Numer rysunku	Ilość	Kod
1	Główny zawór hamowania	44 12 011 0	1	4781
2	Regulator siły hamowania 3-zakresowy	61 11 011 0	1	459
3	Zbiornik powietrza	60 l	1	253
4	Zawór odwadniający	83 10 011 0	1	333
5	Złącze kontrolne		4	
6	Cylinder hamulcowy	Typ 24”	2	188
7	Filtr przewodowy	81 10 010 0	2	520
8	Przewód spiralny CZERWONY		1	178
9	Przewód spiralny ŻÓŁTY		1	184
10	Złącze przewodu automatyczne	87 10 030 0	1	198
11	Złącze przewodu automatyczne	87 10 020 0	1	195
12	Uchwyt przewodów pneumatycznych		2	465
13				

Rys. 21. Instalacja sterowania

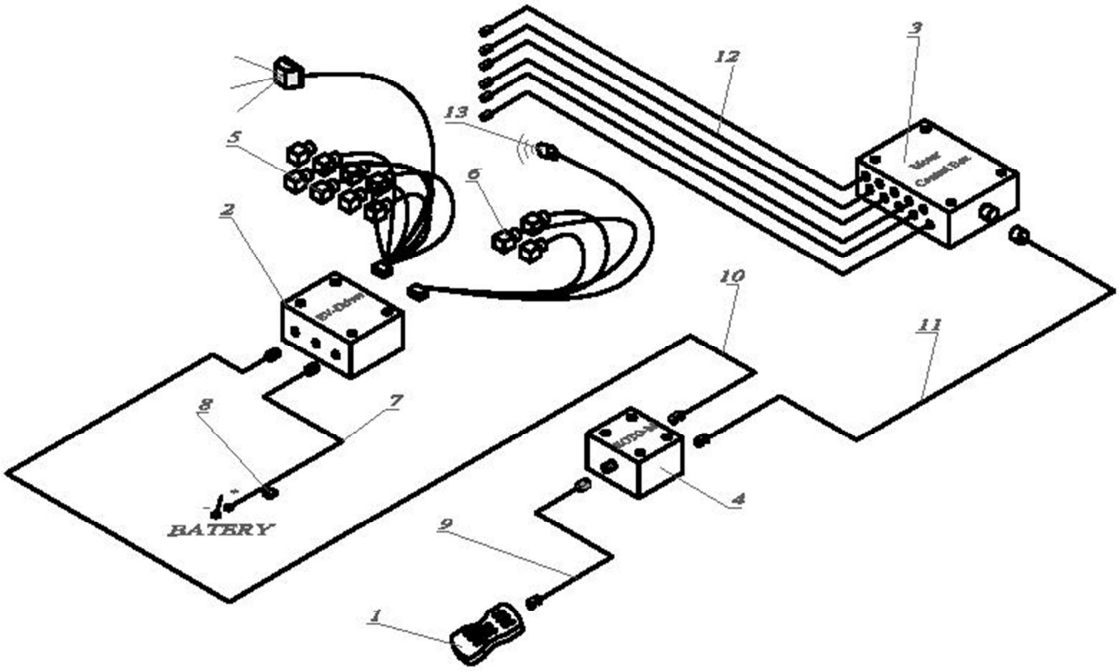

Instalacja sterowania	Tabela 21

Lp	Nazwa części	Numer katalogowy	Ilość	Kod
1.	Pilot ROTO	999-0654	1	
2.	Puszka EV DRIVER ROTO	999-0655	1	
3.	Motor Control Box	979-0239	1	
4.	Puszka sumująca ROTO-M	979-0237	1	
5.	Wiązka z przyłączami I	989-0139	1	
6.	Wiązka z przyłączami II	989-0279	1	
7.	Przewód zasilający	989-0152	1	23657
8.	Bezpiecznik	DINAMICA GENERALE	1	
9.	Przewód łączący I	989-0142	1	
10.	Przewód łączący	989-0278	1	
11.	Przewód łączący	989-0070	1	
12.	Sensor	959-0360	8	
13.	Sygnał	979-0019	1	

metaltech MIROSŁAWIEC

Rys. 22. Instalacja hydaruliczna

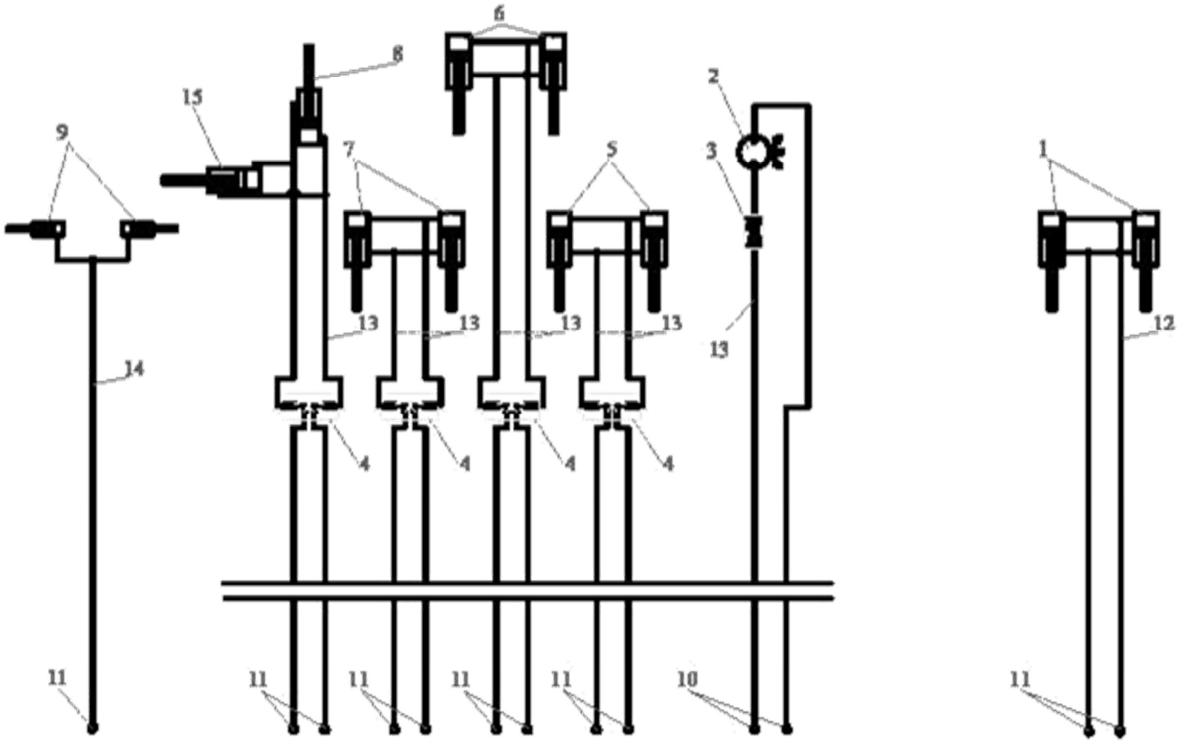

Instalacja hydrauliczna **Tabela 22**

Lp	Nazwa części	Numer katalogowy	Ilość	Kod
1	Siłownik dyszla	SMT2MT.100.60.105-00	2	31872
2	Silnik hydrauliczny	OMR 100	1	1959
3	Regulator przepływu	FPB 1/2	1	5386
4	Zamek hydrauliczny	5800103800	4	5388
5	Siłownik klapy tylnej	SMT2MT.50.32.577-00	2	35605
6	Siłownik podbieracza	CJ2F-40/22/160Z	2	313
7	Siłownik klamry nożowej	CJ2F-40/22/200DGz+UE2	2	32342
8	Siłownik zamka	SMT1MT.25.16.18-00	1	35804
9	Siłowniki osi skrętnej		2	
10	Szybkozłącze wtyczka M22x1,5	ISO 7241-1A	11	157
11	Szybkozłącze wtyczka M18x1,5	ISO 7241-1A	2	158
12	Przewód hydrauliczny	EN 853 2SN DN 13		
13	Przewód hydrauliczny	EN 853 1SN DN 8		
14	Przewód hydrauliczny	EN 853 2SN DN 10		
15	Siłownik bębnów	ZP10/04-09-400	1	40250

Rys. 23. Instalacja hydrauliczna. Rozdzielacz LS

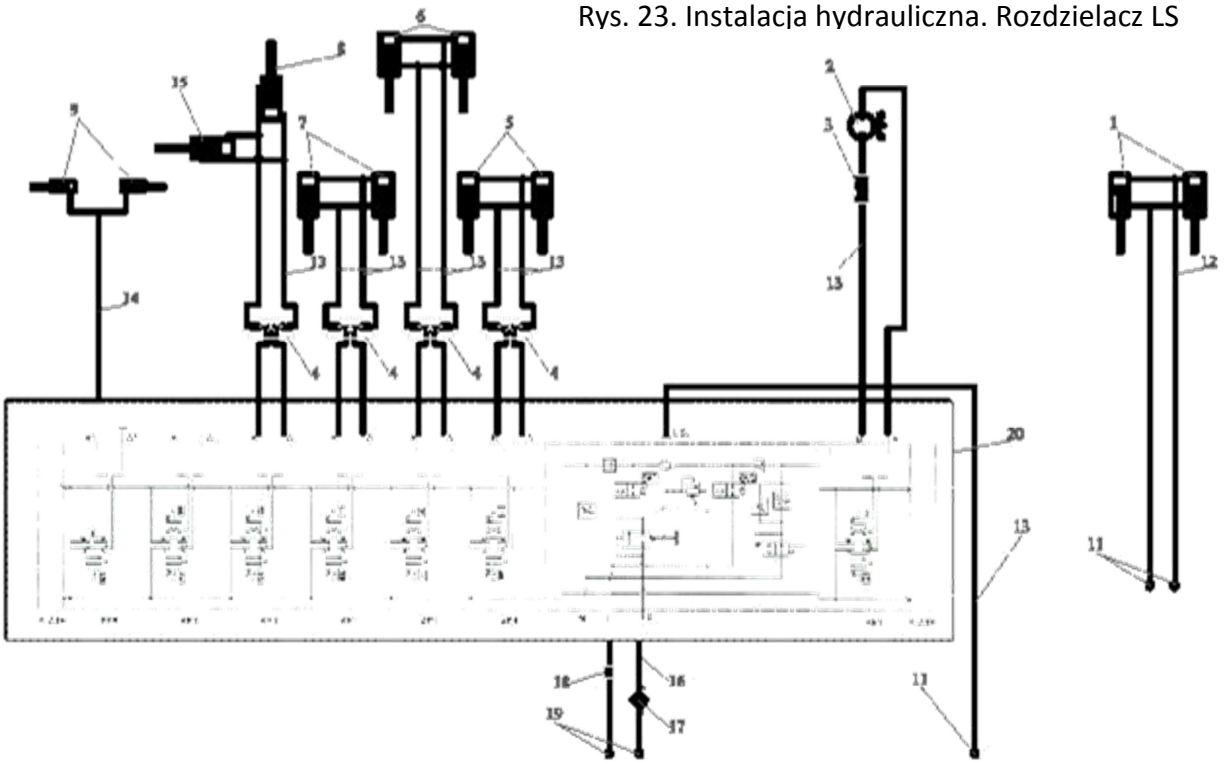

Instalacja hydrauliczna. Rozdzielacz z LS | **Tabela 23**

Lp	Nazwa części	Numer katalogowy	Ilość	Kod
1	Siłownik dyszla	SMT2MT.100.60.105-00	2	31872
2	Silnik hydrauliczny	OMR 100	1	1959
3	Regulator przepływu	FPB 1/2	1	5386
4	Zamek hydrauliczny	5800103800	4	5388
5	Siłownik klapy tylnej	SMT2MT.50.32.577-00	2	35605
6	Siłownik podbieracza	CJ2F-40/22/160Z	2	313
7	Siłownik klamry nożowej	CJ2F-40/22/200DGz+UE2	2	32342
8	Siłownik zamka	SMT1MT.25.16.18-00	1	35804
9	Siłowniki osi skrętnej		2	
10				
11	Szybkozłącze wtyczka M18x1,5	ISO 7241-1A	3	158
12	Przewód hydrauliczny	EN 853 2SN DN 13		
13	Przewód hydrauliczny	EN 853 1SN DN 8		
14	Przewód hydrauliczny	EN 853 2SN DN 10		
15	Siłownik bębnów	ZP10/04-09-400	1	40250
16	Przewód hydrauliczny	EN 853 2SN DN 16		
17	Filtr ciśnieniowy	FMM 0504 BAD P01 + wkład 0504 A10AN+Z7HP01	1	34267
18	Zawór zwrotny Fluid-Press	FPR 3/4"	1	28503
19	Szybkozłącze wtyczka M26x1,5	ISO 7241-1A	2	11628
20	Rozdzielacz hydrauliczny	Blok zaworowy 1+6 LS	1	18798

Rys. 24. Instalacja elektryczna

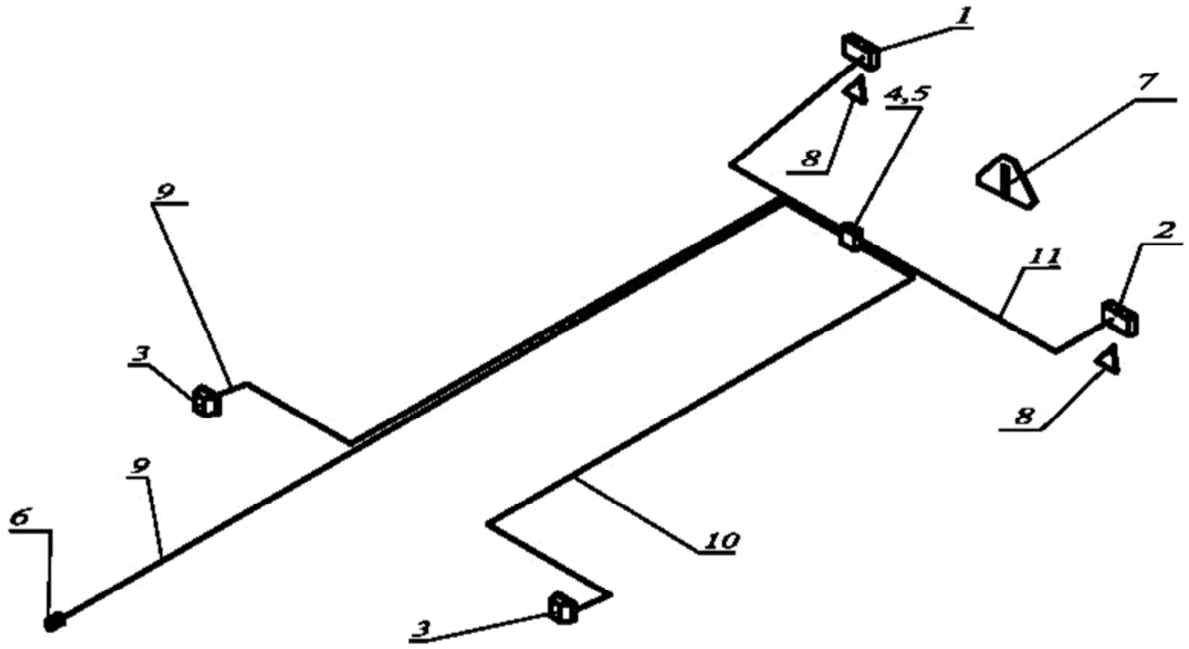

metaltech MIROSŁAWIEC

Instalacja elektryczna **Tabela 24**

Lp	Nazwa	Numer kat	Ilość	Kod
1	Lampa zespolona tylna MD-2	MD-2	1	10271
2	Lampa zespolona tylna MD-2	MD-2	1	10271
3	Lampa obrysowa przednia	W15 ż	2	25151
4	Puszka instalacyjna EP LUX IP55		1	854
5	Puszka instalacyjna EP LUX IP55-pokrywa		1	854
6	Wtyk 7-biegunowy	7S	1	1794
7	Trójkąt ostrzegawczy z uchwytem	TW-W1/W3	1	490
8	Trójkąt odblaskowy UT-150	53TOB	2	862
9	Przewód elektryczny YLY-S	6x1x1,5	1	28564
10	Przewód elektryczny	4X1	1	
11	Przewód elektryczny	2X1	1	25187