PODNIEŚCIE PAŃSTWO SWOJE WYMAGANIA

Ładowarka teleskopowa marki Kramerdo 9 m wysokości składowania.

KRAMER
on the safe side

Ładowarka teleskopowa do profesjonalnego zastosowania w rolnictwie

Teraz również marki Kramer

Pod bogatą w tradycję nazwą marki Kramer firma Kramer-Werke GmbH projektuje i produkuje dla branży rolniczej ładowarki kołowe, ładowarki kołowe z wysięgnikiem teleskopowym i ładowarki teleskopowe o dużej zwrotności, możliwości poruszania się po każdym terenie i skuteczności. W początkowych latach ponad 90-letniej historii firmy przedsiębiorstwo szybko wyrobiło sobie pozycję producenta traktorów. Dzisiaj Kramer-Werke GmbH to przedsiębiorstwo produkcyjne średniej wielkości, które nie tylko przykłada dużą wagę do własnych badań i rozwoju, ale również oferuje szeroki asortyment do przeładunku materiałów. Wszystkie produkty firmy Kramer wyróżniają się zaawansowaną technologią i najwyższą jakością. Dzięki typowemu dla firmy Kramer trybowi kierowania na wszystkie koła przedsiębiorstwo obejmuje czołową pozycję na rynku europejskim. Dzięki nieustającemu sukcesowi przedsiębiorstwa od 2012 roku do sprzedaży wróciły maszyny dla rolnictwa, ponieważ przyszłość potrzebuje tradycji.

Przedsiębiorstwo oferuje teraz swoim klientom jeszcze szerszą paletę ładowarek teleskopowych od wysokości składowania 6 m do 9 m. Wszystkie dziewięć modeli łączy w sobie wytrzymałość ładowarki kołowej z wysokością załadunku ładowarki teleskopowej. Wyposażone w wiele innowacyjnych rozwiązań odpowiadających zwiększonym wymaganiom użytkowników, ładowarki teleskopowe oferują miedzy innymi automatyczne cofanie łyżki, bezstopniową regulację prędkości i idealną widoczność. To sprawia, że sprawdzą się one niezawodnie podczas zastosowania w niezliczonych obszarach zadań w gospodarstwie.

Idealnie do siebie dopasowane

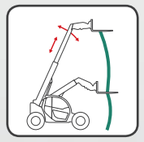

Smart Handling

Bezpieczną, wygodną i jednocześnie skuteczną pracę umożliwia inteligentny system wspomagania operatora Smart Handling wyposażony seryjnie w trzy tryby.

Wysokie obciążenie użytkowe

Dzięki wysokiemu obciążeniu użytkowemu nasze ładowarki teleskopowe są przeznaczone do szybkiego załadunku na duże wysokości.

Idealna widoczność

Celem konstrukcji kabiny była bardziej ergonomiczna, funkcjonalna i precyzyjna praca.

Optymalna zwrotność

Zastosowanie zwrotnych ładowarek teleskopowych umożliwia również pracę w ciasnych pomieszczeniach.

Przegląd wszystkich ładowarek teleskopowych:

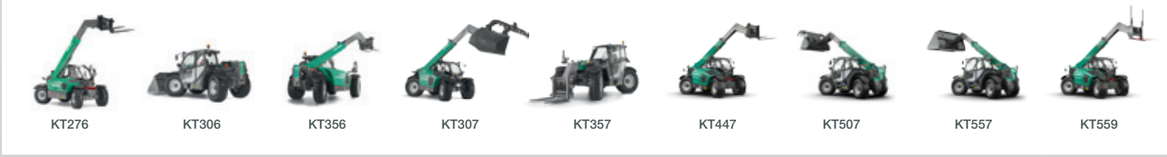

Z firmą Kramer po bezpiecznej stronie

Chlubiąca się bogatą tradycją – firma Kramer – to marka uznana od wielu lat na rynku, za którą w szczególności kryje się konkretna wartość: **bezpieczeństwo.** Wysoka jakość innowacyjnych maszyn to przy tym tylko jeden z ich aspektów. Również jako przedsiębiorstwo Kramer stanowi bezpieczny wybór dla klientów i sprzedawców, ponieważ doświadczenie i siła innowacji spółki dba o bezpieczeństwo inwestycji i przyszłości. Krótko mówiąc – z firmą Kramer zawsze jest się po bezpiecznej stronie: **„Kramer – on the safe side!"**

ON THE SAFE SIDE

Podnieście Państwo swoje wymagania

Bardzo mocne

Na ładowarkach teleskopowych można polegać pod względem wytrzymałości i trwałości. Decydującą rolę odgrywa tutaj stabilizator obciążenia ramienia teleskopowego. Siłowniki podnoszenia, przechyłu i wysuwu są wyposażone w krańcową amortyzacje aby zabezpieczyć system hydraulicznym przed nadmiernym ciśnieniem lub maszynę przed wahaniami – w ten sposób operator i maszyna są optymalnie chronieni przed przeciążeniami.

Bardzo uniwersalne

Nasze ładowarki teleskopowe to idealna pomoc. Układanie beli słomy, załadunek materiału czy podawanie paszy zwierzętom – nasze wydajne uniwersalne urządzenia i olbrzymi wybór osprzętu dodatkowego umożliwią Państwu szybkie wykonanie każdej pracy. Ładowarki teleskopowe można ponadto uzbroić o całą gamę dalszych opcji wyposażenia. W ten sposób ładowarki teleskopowe można łatwo dopasować do potrzeb klientów, aby można je było wszechstronnie wykorzystywać.

Bardzo skuteczne

Wyposażone w wiele innowacyjnych rozwiązań odpowiadających zwiększonym wymaganiom użytkowników, ładowarki teleskopowe oferują automatyczne cofanie łyżki, bezstopniową regulację prędkości i idealną widoczność. Szczególnie Smart Handling z trzema trybami wspiera użytkownika w skutecznej, bezpiecznej i wygodnej obsłudze jednocześnie dba o precyzyjny przeładunek materiałów w gospodarstwie.

Po prostu właściwy wybór

Odkryjcie Państwo nowe ładowarki teleskopowe

Kompaktowe uniwersalne maszyny (KT276 – KT357)

Dzięki kompaktowym wymiarom naszych maszyn doskonale sprawdzają się one również w ciasnych pomieszczeniach. Przekonują one do siebie ponadto swoim dynamicznym napędem na wszystkie koła, wysokim obciążeniem użytecznym, niespotykaną zwrotnością oraz niewielkim ciężarem własnym. Ponadto niniejsza klasa maszyn posiada proste wyposażenie podstawowe, które można rozszerzyć za pomocą wybranych opcji.

Maszyny sprawdzają się szczególnie w poniższych zastosowaniach:

- wąskie zagrody
- przedsiębiorstwa rolne z hodowlą bydła
- budynki z niskimi przejazdami

Maksymalna moc do profesjonalnego zastosowania (KT447 – KT559)

Konstrukcja tej klasy maszyn została zmodyfikowana i jeszcze lepiej dostosowana do profesjonalnego zastosowania w rolnictwie, dodatkowo bogate wyposażenie standardowe spełnia wysokie wymagania użytkowników. I tak na przykład maszyna wyposażona jest seryjnie w hydraulikę Load Sensing, przekładnie Ecospeed lub Ecospeed Plus, jak również 100% blokadę mechanizmu różnicowego. Ponadto dostępna jest wszechstronna oferta opcji, która nie pozostawia nic do życzenia.

Maszyny sprawdzają się szczególnie w poniższych zastosowaniach:

- biogazownie
- duże zakłady mleczarskie
- większe gospodarstwa rolne
- przedsiębiorstwa podwykonawcze

Ładowarka teleskopowa z cechami ładowarki kołowej

Najlepsze wyposażenie dla rolnictwa

Rama

Odporna na skręcanie wytrzymała rama ładowarki teleskopowej umożliwia jej maksymalne obciążenie. Siły są przy tym odprowadzane na boki ramy, aby móc wydobyć z maszyny maksymalny potencjał. Zrównoważone rozłożenie ciężaru jak i niski punkt ciężkości zapewniają przy tym dodatkową stabilność.

Ecospeed

Sprawna przekładnia Ecospeed o dużym momencie obrotowym oferuje olbrzymie rezerwy mocy i bez problemu radzi sobie również w ciężkich warunkach. Bezstopniowa przekładnia hydrostatyczna wysokiej prędkości została zaprojektowana we współpracy z firmą Kramer i optymalizuje współdziałanie mocy jezdnej, siły ciągu, zużycia paliwa i wartości emisji spalin.

Koncepcja obsługi

Koncepcja kompleksowej obsługi firmy Kramer umożliwia intuicyjną korzystanie z wszystkich funkcji za pomocą elektronicznie sterowanego joysticka typu „wszystko w jednym". Ergonomiczny układ konsoli joysticka przy fotelu operatora umożliwia ponadto niemęczącą pracę.

Skuteczny przeładunek materiałów dzięki inteligentnym systemom wspomagania operatora

Smart Driving

Inteligentna redukcja prędkości obrotowej silnika „Smart Driving" dostosowuje prędkość obrotową silnika przy stałej prędkości. Zapewnia to zmniejszony poziom hałasu, niskie zużycie paliwa i mniejsze obciążenie pojedynczych komponentów przy maksymalnej prędkości.

Smart Loading

System zapewnia szybsze ładowanie, mniejsze straty materiału, a ponadto chroni osprzęt dodatkowy przed uszkodzeniami. Aby przykładowo przejść szybciej do pozycji wyjściowej osprzętu dodatkowego, operatora w pracy wspiera funkcja cofania łyżki zwana Smart Loading. Proste naciśnięcie przycisku na joysticku umożliwia szybkie przejście do zapisane wcześniej pozycji ramki elementów roboczych.

Smart Handling

Nawet podczas maksymalnego obciążenia użytkowego, przy pełnym wysunięciu wysięgnika oraz maksymalnych obrotach silnika – system zapobiegający przeciążeniu Smart Handling ma wszystko pod kontrolą w każdej sytuacji roboczej. Inteligentny system wspomagania operatora zapobiega przeciążeniom, a co za tym idzie przechyleniu maszyny w kierunku wzdłużnym.

Trzy tryby spełniające wszystkie wymagania

Tryb wideł

Podczas opuszczania i podnoszenia ramię teleskopowe porusza się w linii pionowej, przy czym urządzenie załadowcze automatycznie wsuwa i wysuwa teleskop. Środek ciężkości nie zmienia się i maszyna pozostaje w bezpiecznej pozycji. Dzięki temu możliwe jest szybkie składowanie na duże wysokości.

Tryb łyżki

Podczas opuszczania wysięgnika teleskop urządzenia jest zawsze wciągany automatycznie. Podczas tego ruchu opuszczania maszyna nawet przy maksymalnym obciążeniu użytkowym nigdy nie wchodzi w zakres przeciążenia.

Tryb ręczny

Wysięgnik nie wykonuje żadnych automatycznych ruchów. W przypadku osiągnięcia granicy przeciążenia wysięgnik zatrzymuje się – możliwe jest tylko podnoszenie, wsuwanie ramienia teleskopowego lub wyładowanie materiału. Prędkość opuszczania wzrasta wraz ze zmniejszającym się kątem.

Łatwe wybieranie funkcji Smart Handling:
Zmiana trybu za pomocą przycisku.

Podnieście Państwo swoje wymagania

Mocny, wszechstronny i skuteczny po ostatni szczegół

Niezależnie od tego czy będzie to kompaktowa maszyna, czy też jeden z największych modeli przeznaczony do profesjonalnego zastosowania – wszystkie te maszyny stworzone są do wszechstronny zadań w gospodarstwie. Nasze ładowarki teleskopowe wyróżniają się wysoką przyjaznością dla użytkownika i technicznym wyrafinowaniem. Podnieście Państwo swoje wymagania.

Wytrzymała ramka elementów roboczych
z systemem luzowania ciśnienia w trzecim obwodzie hydraulicznym.

System zapobiegający przeciążeniu i wspomagania operatora
Smart Handling 2. generacji.

Wydajna hydraulika robocza
z systemem Load Sensing zapewnia szybkie cykle pracy.

Ramię teleskopowe
ze stabilizatorem obciążenia i amortyzacją pozycji krańcowych we wszystkich siłownikach.

Niemęcząca praca
dzięki przestrzennej komfortowej kabinie z elektryczną regulacją narzędzi.

Szeroko otwierana maska silnika
umożliwia łatwą konserwację.

Odporna na siły skrętne rama
z boczną podporą ramienia teleskopowego.

Wydajne i skuteczne
silniki Deutz z poziomem emisji spalin IV.

Wytrzymałe osie –
stworzone z myślą o maksymalnym obciążeniu.

Redukcja prędkości obrotowej Smart Driving
przy maksymalnej prędkości.

Bezstoponiowy układ przeniesienia napędu
zapewnia precyzyjną konstrole i wysoką siłę uciągu.

Ładowarki teleskopowe spełniające najwyższe wymagania

„Dzięki naszym mocnym ładowarkom teleskopowym możemy zaoferować rolnikom, szczególnie ze średnich i dużych zakładów, zwrotne i stabilne maszyny, które umożliwiają szerokie spektrum prac. Idealnie uzupełnione inteligentnym systemem wspomagania operatora ładowarki teleskopowe zapewniają maksymalną skuteczność podczas pracy."

Martin Eppinger | Dyrektor ds. technicznych | Kramer-Werke GmbH

Parametry techniczne

Dane robocze i dotyczące wydajności	Jednostka	KT276	KT306	KT356	KT307	KT357
Maks. obciążenie użyteczne (LSP 500 mm)	kg	2 700	3 000	3 500	3 000	3 500
Maks. wysokość składowania	mm	5 730	6 000	6 000	7 000	7 000
Obciążenie użyteczne przy maks. wysokości składowania	kg	1 800	2 500	3 000	2 000	2 200
Obciążenie użyteczne przy maks. zasięgu	kg	1 000	1 200	1 350	1 000	1 200
Wysokość składowania przy maks. obciążeniu użytecznym	mm	4 700	5 770	5 460	5 500	5 220
Zasięg przy maks. obciążeniu użytecznym	mm	1 400	1 680	1 500	1 780	1 680
Maks. zasięg	mm	3 156	3 280	3 280	3 760	3 760
Promień zawracania	mm	3 670	3 840	3 840	3 840	3 840
Masa własna	kg	4 200 – 5 000	5 720 – 6 620	6 020 – 6 920	5 920 – 7 370	6 170 – 7 620
Silnik	Jednostka					
Marka	–	Kohler	Deutz	Deutz	Deutz	Deutz
Typ/ konstrukcja	–	KDI 2504 TCR	TCD 3.6 / L4	TCD 3.6 / L4	TCD 3.6 / L4	TCD 3.6 / L4
Moc	kW/PS	55,4 / 75	100 / 136	100 / 136	100 / 136	100 / 136
Maks. moment obrotowy	Nm	300	500	500	500	500
Pojemność skokowa	cm^3	2 482	3 621	3 621	3 621	3 621
Poziom emisji spalin	–	Poziom IIIB	Poziom IV	Poziom IV	Poziom IV	Poziom IV
Układ oczyszczania spalin	–	DOC	DOC + SCR	DOC + SCR	DOC + SCR	DOC + SCR
Przeniesienie napędu	Jednostka					
Napęd jezdny	–	Hydrostat	Hydrostat	Hydrostat	Hydrostat	Hydrostat
Maks. Prędkość	km/h	30	30	40	30	40
Kąt wychylenia tylnej osi	°	20	20	20	20	20
Blokada mechanizmów różnicowych	–	100% na przedniej osi	Automatyczny mechanizm różnicowy 45% na przedniej osi			
Hamulec roboczy	–	Hydrauliczny hamulec tarczowy uruchamiany nożnie				
Hamulec postojowy	–	Mechaniczny hamulec tarczowy uruchamiany ręcznie				
Ogumienie standardowe (profil przemysłowy (AS))	–	12.5 – 18	405 / 70 - 24			
Hydraulika robocza	Jednostka					
Pompa robocza	–	Pompa hydrauliczna z LUDV		Pompa tłokowa osiowa z czujnikami obciążenia (Load-Sensing)	Pompa hydrauliczna z LUDV	Pompa tłokowa osiowa z czujnikami obciążenia (Load-Sensing)
Maks. wydajność (pompa)	l/min	90	100	140	100	140
Maks. ciśnienie	bar	260	240	260	240	260
Kinematyka	Jednostka					
Pojemność łyżki	m^3	0,85 – 1,8	1,0 – 2,0	1,0 – 2,0	1,0 – 2,0	1,0 – 2,0
Całkowity kąt obrotu ramki narzędziowej	°	132 / 150	155	155	155	155
Podnoszenie/opuszczanie siłownika podnoszenia	s	6 / 4,5	7 / 5	5 / 4	8 / 6	6 / 5
Wyciągnie/wciąganie cylindra wysuwającego	s	5,3 / 3,2	8 / 6	5 / 4	8 / 7	8 / 7
Wchylanie/wychylanie siłownika przechyłu	s	2,8 / 2,8	4 / 4	3 / 3	4 / 4	4 / 4
Pojemności	Jednostka					
Zbiornik paliwa	l	100	100	100	100	100
Zbiornik DEF	l	-	9,5	9,5	9,5	9,5
Zbiornik oleju hydraulicznego	l	80	100	100	100	100
Instalacja hydrauliczna (cała)	l	130	170	170	170	170
Emisja dźwięków*	Jednostka					
Wartość zmierzona	dB(A)	103	104	104	104	104
Wartość gwarantowana	dB(A)	104	106	106	106	106
Poziom hałasu przy uchu kierowcy	dB(A)	80	79	79	79	79
Drgania**	Jednostka					
Drgania całkowite na kończyny górne	–	< 2,5 m/s^2 (< 8.2 $feet/s^2$)				
Najwyższa wartość przyspieszeń działających na ciało	–	< 0,5 m/s^2 (< 1.64 $feet/s^2$)				

* Informacje: Pomiar odbył się zgodnie z wymaganiami normy DIN EN 474-1 oraz dyrektywy 2000/14/WE. Miejsce pomiaru: powierzchnia asfaltowa.

** Niepewność pomiarowa zgodnie z wymaganiami normy DIN EN 474-1 oraz EN 12096. Prosimy poinstruować lub poinformować operatora o możliwych niebezpieczeństwach wynikających z drgań.

Parametry techniczne

Dane robocze i dotyczące wydajności	Jednostka	KT447	KT507	KT557	KT559
Maks. obciążenie użyteczne (LSP 500 mm)	kg	4 400	4 800	5 500	5 500
Maks. wysokość składowania	mm	7 000	7 000	7 017	8 750
Obciążenie użyteczne przy maks. wysokości składowania	kg	3 300	3 500	4 000	1 300 / 5 500***
Obciążenie użyteczne przy maks. zasięgu	kg	1 500	1 700	2 000	2 200
Wysokość składowania przy maks. obciążeniu użytecznym	mm	5 100	5 600	5 500	6 400 / 8 750***
Zasięg przy maks. obciążeniu użytecznym	mm	1 600	1 700	1 890	2 400
Maks. zasięg	mm	3 790	3 790	3 900	4 790
Promień zawracania	mm	3 755	3 755	3 755	4 350
Masa własna	kg	8 000 – 9 000	9 000 – 10 000	9 000 – 10 000	10 000 – 11 000
Silnik	Jednostka				
Marka	–	Deutz	Deutz	Deutz	Deutz
Typ/ konstrukcja	–	TCD 3.6 / L4	TCD 3.6 / L4	TCD 4.1 / L4	TCD 4.1 / L4
Moc	kW/PS	100 / 136	100 / 136	115 / 156	115 / 156
Maks. moment obrotowy	Nm	500	500	609	609
Pojemność skokowa	cm^3	3 621	3 621	4 038	4 038
Poziom emisji spalin	–	Poziom IV	Poziom IV	Poziom IV	Poziom IV
Układ oczyszczania spalin	–	DOC + SCR	DOC + SCR	DOC + DPF + SCR	DOC + DPF + SCR
Przeniesienie napędu	Jednostka				
Napęd jezdny	–	Ecospeed	Ecospeed	Ecospeed Plus	Ecospeed Plus
Maks. Prędkość	km/h	40	40	40	40
Kąt wychylenia tylnej osi	°	20	20	20	20
Blokada mechanizmów różnicowych	–	100% na przedniej osi			
Hamulec roboczy	–	Hydrauliczny hamulec wielotarczowy w kąpieli wodnej uruchamiany nożnie			
Hamulec postojowy	–	Elektrohydrauliczny hamulec wielotarczowy			
Ogumienie standardowe (profil przemysłowy (AS))	–	460/70-24			
Hydraulika robocza	Jednostka				
Pompa robocza	–	Pompa tłokowa osiowa z czujnikami obciążenia (Load-Sensing)			
Maks. wydajność (pompa)	l/min	140	140	187	187
Maks. ciśnienie	bar	260	260	260	260
Kinematyka	Jednostka				
Pojemność łyżki	m^3	1,2 – 3,0	1,2 – 3,0	1,2 – 4,0	1,2 – 4,0
Całkowity kąt obrotu ramki narzędziowej	°	152	152	152	152
Podnoszenie/ opuszczanie siłownika podnoszenia	s	6,5 / 5	6,5 / 5	6,5 / 6	9,4 / 6,9
Wyciągnie / wciąganie cylindra wysuwającego	s	6 / 7	6 / 7	6 / 6	7 / 6,9
Wchylanie / wychylanie siłownika przechyłu	s	3,5 / 3	3,5 / 3	3,5 / 3	3,5 / 3,4
Pojemności	Jednostka				
Zbiornik paliwa	l	180	180	180	180
Zbiornik DEF	l	13	13	13	12
Zbiornik oleju hydraulicznego	l	100	100	100	100
Instalacja hydrauliczna (cała)	l	190	190	190	190
Emisja dźwięków*	Jednostka				
Wartość zmierzona	dB(A)	105	105	105	105
Wartość gwarantowana	dB(A)	106	106	106	106
Poziom hałasu przy uchu kierowcy	dB(A)	78	78	78	78
Drgania**	Jednostka				
Drgania całkowite na kończyny górne	–	< 2,5 m/s^2 (< 8.2 $feet/s^2$)			
Najwyższa wartość przyspieszeń działających na ciało	–	< 0,5 m/s^2 (< 1.64 $feet/s^2$)			

* Informacje: Pomiar odbył się zgodnie z wymaganiami normy DIN EN 474-1 oraz dyrektywy 2000/14/WE. Miejsce pomiaru: powierzchnia asfaltowa.

** Niepewność pomiarowa zgodnie z wymaganiami normy DIN EN 474-1 oraz EN 12096. Prosimy poinstruować lub poinformować operatora o możliwych niebezpieczeństwach wynikających z drgań.

*** z hydraulicznym wyrównaniem poziomu

Wymiary

Ładowarka teleskopowa do 9 m wysokości składowania											
Wymiary		Jednostka	KT276	KT306	KT356	KT307	KT357	KT447	KT507	KT557	KT559
A	Długość całkowita [1, 2, 3]	mm	4 400	4 580	4 580	4 880	4 880	4 985	4 985	4 985	5 690 - 5 890
B	Długość całkowita z łyżką [4]	mm	5 000	5 300	5 300	5 600	5 600	do 6 160	do 6 160	do 6 160	do 6 690
C	Szerokość całkowita bez łyżki [5]	mm	1 960	2 280	2 280	2 280	2 280	2 500	2 500	2 500	2 500
D	Rozstaw kół z przodu/z tyłu [6]	mm	1 660	1 880	1 880	1 880	1 880	1 995 – 2 065	1 995 – 2 065	1 995 – 2 065	1 995 – 2 065
E	Wysokość całkowita [7]	mm	1 980	2 310	2 310	2 310	2 310	2 520	2 520	2 520	2 520
F	Szerokość kabiny	mm	825	990	990	990	990	990	990	990	990
G	Rozstaw osi	mm	2 650	2 850	2 850	2 850	2 850	2 950	2 950	2 950	3 150
H	Prześwit [7]	mm	302	415	415	415	415	418	418	418	412
I	Odległość od środka koła tylnego do tyłu [1, 2, 3]	mm	720	630	630	830	830	950 – 1 100	950 – 1 100	950 – 1 100	1 140 – 1 340
J	Kąt najazdu tyłem (kąt nasypu) [8]	°	76	45	45	45	45	36,5	36,5	36,5	32
K	Kąt nabierania [4]	°	45 / 45	49	49	49	49	45	45	45	45
L	Kąt wysypu [4]	°	22 / 40	41	41	41	41	41	41	41	41
M	Wysokość załadunku [7] M1 w stanie wsuniętym M2 w stanie wysuniętym	mm	3 730 5 600	4 070 5 970	4 070 5 970	4 520 6 820	4 520 6 820	4 518 6 835	4 518 6 835	4 518 6 835	5 545 8 498
N	Wysokość wysypu [7] N1 w stanie wsuniętym N2 w stanie wysuniętym	mm	3 450 5 280	3 580 5 480	3 580 5 480	4 030 6 330	4 030 6 330	3 865 6 183	3 865 6 183	3 865 6 183	5 015 7 997
O	Zasięg przy maksymalnej wysokości podnoszenia	mm	680	270	270	110	110	495	495	495	63
P	Długość wyciągu teleskopu P1 w stanie wsuniętym P2 w stanie wysuniętym	mm	4 420 6 260	4 670 6 570	4 670 6 570	5 255 7 820	5 255 7 820	5 287 7 604	5 287 7 604	5 287 7 604	6 277 9 243
Q	Wysokość całkowita ze światłem obrotowym	mm	2 210	2 540	2 540	2 540	2 540	2 710	2 710	2 710	2 710
R	Wysokość całkowita łożyskowania wysięgnika teleskopowego na ramie [7]	mm	1 415	1 600	1 600	1 600	1 600	1 761	1 761	1 761	1 935
S	Odległość od środka koła przedniego do przedniej krawędzi łyżki	mm	1 840	1 820	1 820	1 920	1 920	maks. 2 260	maks. 2 260	maks. 2 260	maks. 2 400
T	Odległość od środka łożyskowania koła przedniego do ramki elementów roboczych	mm	1 030	1 100	1 100	1 200	1 200	753	753	753	1 310
U	Wysokość sworznia obrotu łyżki [7] U1 w stanie wsuniętym U2 w stanie wysuniętym	mm	4 240 6 080	4 585 6 485	4 585 6 485	5 035 7 335	5 035 7 335	5 092 7 409	5 092 7 409	5 092 7 409	6 116 9 083
V	Pozycja transportowa z osprzętem dodatkowym	mm	175	250	250	250	250	250	250	250	250
–	Promień skrętu zewnętrznej krawędzi kół	mm	3 670	3 840	3 840	3 840	3 840	3 755	3 755	3 755	4 350
–	Wysokość wejścia [7] podłogi kabiny	mm	360	720	720	720	720	975	975	975	975
–	Promień skrętu zewnętrznej krawędzi łyżki	mm	4 500	4 900	4 900	5 000	5 000	5 000	5 000	5 000	5 350

[1] z zaczepem typu Hitch + 70 mm (opcjonalnie) (KT276); + 320 mm (KT306, KT356, KT307, KT357, KT447, KT507, KT557); + 154 mm (KT559)
[2] ze sprzęgiem holowniczym przyczepy regulowanym na wysokość + 320 mm (KT306, KT356, KT307, KT357, KT447, KT507, KT557)
[3] ze stałym sprzęgiem holowniczym przyczepy + 200 mm (KT306, KT356, KT307, KT357, KT447, KT507, KT557)
[4] z łyżką standardową
[5] zależnie od ogumienia, ze złożonymi lusterkami
[6] rozstaw 1 820 mm przy ogumieniu 460/70-24 (KT306, KT356, KT307, KT357); rozstaw 2 612 mm przy ogumieniu 600/55-26.5 (KT447, KT557, KT507, KT559)
[7] z ogumieniem 12.5-18 (KT276)/ 12.5-20 + 30 mm (KT276)/ 405/70-20 + 40 mm (KT276)/ 12-16.5 - 70 mm (KT276)/ 10-16.5 - 90 mm (KT276); z ogumieniem 405/70-24 MPT01 (KT306, KT356, KT307, KT357) / 425/75-20 - 50 mm (KT306, KT356, KT307, KT357) / 460/70-24 + 20 mm (KT306, KT356, KT307, KT357); z ogumieniem 460/70-24 (KT447, KT507, KT557, KT559)/ 600/55-26.5 i 500/70R24 + 20 mm (KT447, KT507, KT557, KT559)/ 440/70R28 + 40 mm (KT447, KT507, KT557, KT559) / 17.5-25 i 17.5R25 + 60 mm (KT447, KT507, KT557, KT559)
[8] ze sprzęgiem holowniczym przyczepy typu Hitch 51° (opcjonalnie) (KT276); ze sprzęgiem holowniczym przyczepy typu Hitch 32° (KT306, KT356, KT307, KT357)

Wymiary

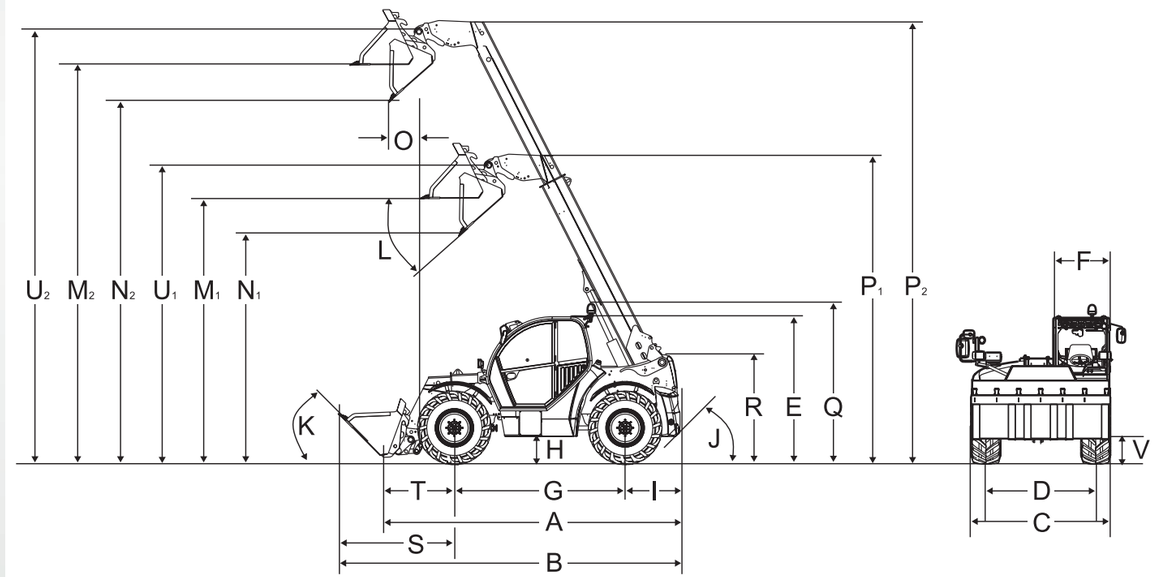

www.korbanek.pl/kramer

KRAMER
on the safe side

Ładowarki kołowe

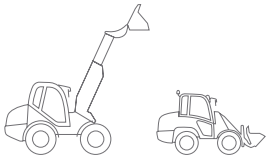

Ładowarki kołowe z wysięgnikiem teleskopowym

Ładowarki teleskopowe

Serwis, który można łatwo zauważyć

Skoncentrujcie się Państwo na codziennych zadaniach – nasze wszechstronne usługi zajmą się resztą.
Ponieważ jesteśmy zawsze, kiedy nas Państwo potrzebują: kompetentni, szybcy i w razie potrzeby bezpośrednio na miejscu.

Naprawa i konserwacja | Akademia | Telematyka | Ubezpieczenie | Części zamienne | Finance

KA.EMEA.10268.V01.PL

06/2017 PL